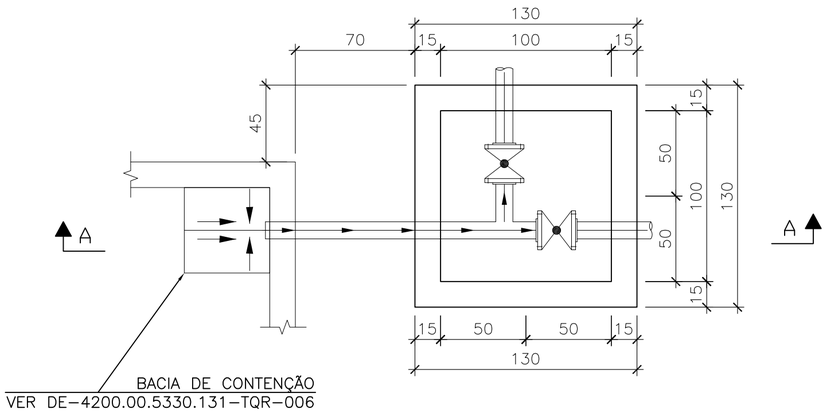

CAIXA DE DRENAGEM DO RECEBEDOR DE PIG - PLANTA - FORMA
ESC.1:25

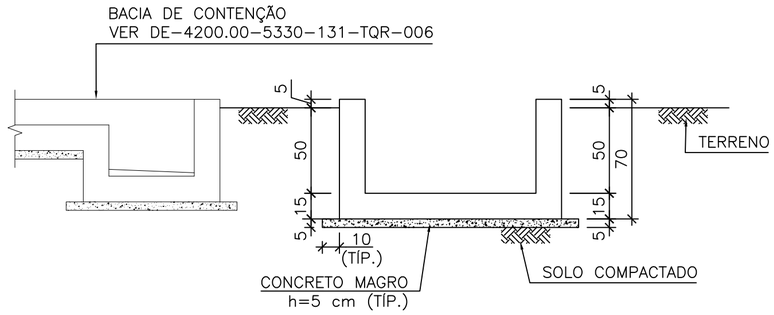

CORTE A-A
ESC.1:25

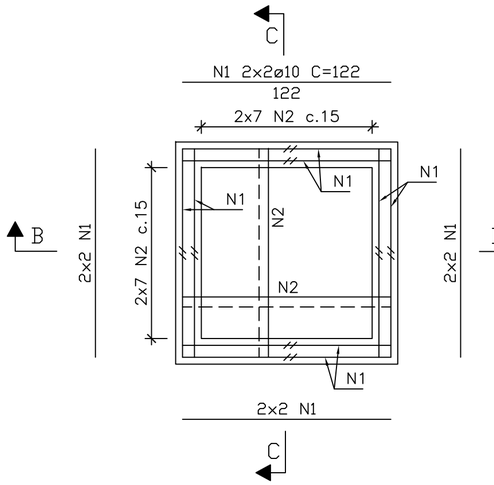

CAIXA DE VÁLVULA - ARMAÇÃO
PLANTA INFERIOR
ESC.1:25

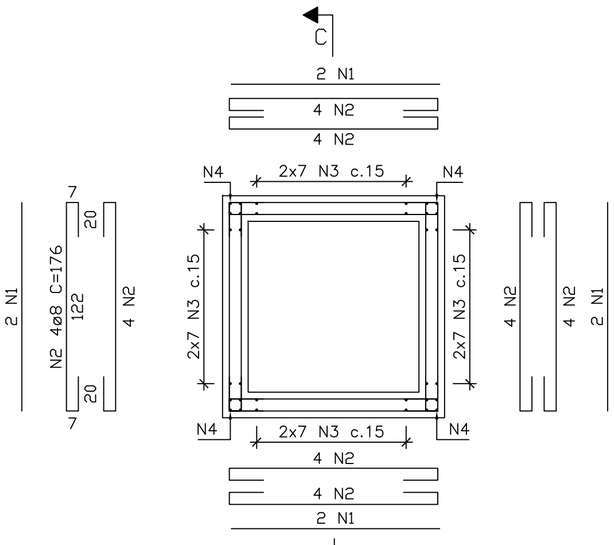

CAIXA DE VÁLVULA - ARMAÇÃO
PLANTA SUPERIOR
ESC.1:25

LISTA DE FERROS				
N	ø (mm)	QUANT.	COMPRIMENTOS	
			UNIT.(cm)	TOTAL(m)
1	10	24	122	29
2	8	60	176	106
3	8	56	116	65
4	10	16	62	10

RESUMO AÇO CA50			
ø (mm)	COMPR. TOTAL (m)	PESO	
		(Kg/m)	(Kg)
8	171	0.395	68
10	39	0.617	25
TOTAL (kg)			93

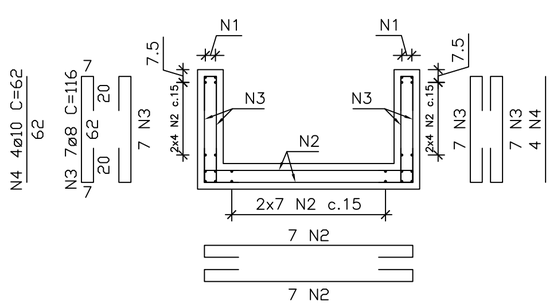

CORTE B-B
ESC.1:25

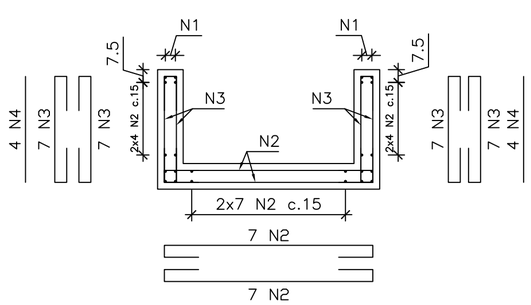

CORTE C-C
ESC.1:25

DOCUMENTOS DE REFERÊNCIA

- DE-4200.00-5330-200-TQR-002 - PROJETO DO RECEBEDOR Ø18" x Ø22" - DUTO AP/ASA
- DE-4200.00-5330-131-TQR-006 - BACIA DE CONTENÇÃO DO RECEBEDOR DE PIG - ASA
- DE-4200.00-5330-131-TQR-003 - BASES CIVIS - RECEBEDOR DE PIG - ASA
- MC-4200.00-5330-131-TQR-002 - MEMÓRIA DE CÁLCULO DE FUNDAÇÕES E BASES DO RECEBEDOR DE PIG - ASA.

NOTAS GERAIS

1 - DIMENSÕES EM CENTÍMETO, BITOLAS EM MILINETRO, ELEVAÇÕES E COORDENADAS EM METRO, EXCETO ONDE INDICADO.
2 - CONCRETO ESTRUTURAL:
- CATEGORIA C30 (fck ≥ 30MPa);
- RELAÇÃO ÁGUA/CIMENTO EM MASSA: <0,55;
- CONSUMO MÍNIMO DE CIMENTO > 320kg/m³;
- DIMENSÃO MÁXIMA CARACTERÍSTICA DO AGREGADO GRAÚDO DEVE ATENDER AO ITEM 7.4.7.6 DA NBR 6118:2007.

3 - COBRIMENTO = 4,0 CM.
4 - DOBRAR AS BARRAS CONFORME NBR-6118.
5 - AÇO CA50.
6 - AS PEÇAS EM CONTATO COM O SOLO DEVERÃO RECEBER PINTURA BETUMINOSA, VIABIT OU EQUIVALENTE TÉCNICO.

LISTA DE MATERIAL

- CONCRETO ESTRUTURAL: 0,7 m³.
- CONCRETO MAGRO: 0,1 m³.
- ÁREA DE FORMA: 5,7 m².

REV.	DESCRIÇÃO	DATA	EXEC.	VERIF.	APROV.
B	CONFORME CONSTRUÍDO - AS BUILT	15/12/2014	VINÍCIUS	JOJI	SAULO
A	ATENDENDO A COMENTÁRIOS 15738-13-TST-IETR-RJN-FG	11/11/2013	MATHEUS	MATHEUS	SAULO
0	EMISSÃO ORIGINAL	15/07/2013	MATHEUS	MATHEUS	SAULO

AS INFORMAÇÕES DESTE DOCUMENTO SÃO PROPRIEDADE DA PETROBRAS, SENDO PROIBIDA A UTILIZAÇÃO FORA DA SUA FINALIDADE.
FORMULÁRIO PERTENCENTE A NORMA PETROBRAS N-381 REV. J.

CONTRERAS EMPREENDIMENTOS E CONTRUÇÕES LTDA

N° CONTRATO: 0802.0082615.13.2
ENG. RESP.: SAULO BARBOSA F. DE GOUVEIA
CREA: 210676513-4

PETROBRAS

ENG-AB / IELOG / IELSSE / CMTAR

CLIENTE: TERMINAL MARÍTIMO ALMIRANTE MAXIMIANO DA FONSECA - TA-AR

PROGRAMA: TRATAMENTO DE EFLUENTES

ÁREA: ÁREA PRINCIPAL - AP
ÁREA DE SERVIÇOS AUXILIARES - ASA

TÍTULO: PROJETO DA CAIXA DE DRENAGEM DO RECEBEDOR DE PIG - ASA

PROJ.	EXEC.	VERIF.	APROV.
CONTRERAS	MATHEUS	MATHEUS	SAULO
ESCALA: INDICADA	ARQUIVO: DE-4200.00-5330-131-TQR-008=B	FORMATO: A2 - 594 x 420	FOLHA: 01 de 01
DATA: 15/07/2013	Nº: DE-4200.00-5330-131-TQR-008		

FORMULÁRIO PADRONIZADO PELA NORMA N - 1745.
AS INFORMACOES DESTE DOCUMENTO SAO PROPRIEDADE DA PETROBRAS, SENDO PROIBIDA A UTILIZACAO FORA DA SUA FINALIDADE.