INDICE DE REVISÃO DE FOLHAS

FOL.	REV.	FOL.	REV.	FOL.	REV.	FOL.	REV.	FOL.	REV.	FOL.	REV.	FOL.	REV.	FOL.	REV.	FOL.	REV.
01	A	21		41		61		81		101		121		141		161	
02	A	22		42		62		82		102		122		142		162	
03	A	23		43		63		83		103		123		143		163	
04	A	24		44		64		84		104		124		144		164	
05	A	25		45		65		85		105		125		145		165	
06	A	26		46		66		86		106		126		146		166	
07		27		47		67		87		107		127		147		167	
08		28		48		68		88		108		128		148		168	
09		29		49		69		89		109		129		149		169	
10		30		50		70		90		110		130		150		170	
11		31		51		71		91		111		131		151		171	
12		32		52		72		92		112		132		152		172	
13		33		53		73		93		113		133		153		173	
14		34		54		74		94		114		134		154		174	
15		35		55		75		95		115		135		155		175	
16		36		56		76		96		116		136		156		176	
17		37		57		77		97		117		137		157		177	
18		38		58		78		98		118		138		158		178	
19		39		59		79		99		119		139		159		179	
20		40		60		80		100		120		140		160		180	

DESENHO DE REFERÊNCIA

N-1882 = CRITÉRIO PARA ELABORAÇÃO DE PROJETOS DE INSTRUMENTAÇÃO.

N-2791 = DETALHE DE INSTALAÇÃO DE INSTRUMENTOS AO PROCESSO.

DE-4200.00-5330-944-TQR-001 = FLUXOGRAMA DE ENGENHARIA.

LI-4200.00-5330-800-TQR-009 = LISTA DE MATERIAL DE INSTRUMENTAÇÃO DETALHES DE INSTALAÇÃO DE INSTR. - AP

REV.	DESCRIMINAÇÃO
0	EMISSÃO PARA COMENTÁRIOS.
A	CONFORME CONSTRUÍDO - AS BUILT

ABREVIATURAS

AC	AÇO CARBONO
AI	AÇO INOX
AL	AÇO LIGA
AEC	AMBAS EXTREMIDADES CHANFRADAS
AEP	AMBAS EXTREMIDADES PLANAS
AER	AMBAS EXTREMIDADES ROSCADAS
CC	COM COSTURA
DE	DIÂMETRO EXTERNO
DN	DIÂMETRO NOMINAL
EMAC	EXTREMIDADE MAIOR CHANFRADA
EMAP	EXTREMIDADE MAIOR PLANA
EMAR	EXTREMIDADE MAIOR ROSCADA
EMEC	EXTREMIDADE MENOR CHANFRADA
EMEP	EXTREMIDADE MENOR PLANA
EMER	EXTREMIDADE MENOR ROSCADA
ES	ENCAIXE PARA SOLDA
NRE	NIPLE DE REDUÇÃO
PAM	PARAFUSO MÁQUINA
PAE	PARAFUSO ESTOJO
PL	PONTA LISA
RO	ROSCADO
S/C	SEM COSTURA
UEP	UMA DAS EXTREMIDADES PLANA
UER	UMA DAS EXTREMIDADES ROSCADA
UEC	UMA DAS EXTREMIDADES CHANFRADA
VAG	VÁLVULA AGULHA
VGL	VÁLVULA GLOBO
VGA	VÁLVULA GAVETA
VES	VÁLVULA ESFERA
VDF	VÁLVULA DIAFRAGMA
CCT	CONEXÃO A COMPRESSÃO P TUBO (TUBING)
ESP	ESPESSURA DE PAREDE
PC	PONTA CHANFRADA

NOTAS GERAIS:

	REV. 0	REV. A	REV. B	REV. C	REV. D	REV. E	REV. F	REV. G	REV. H	REV. J	REV. K
DATA	01/06/2014	19/12/2014									
PROJETO	CONTRERAS	CONTRERAS									
EXECUÇÃO	ADOLAR	VINÍCIUS									
VERIFICAÇÃO	LEONAM	JOJI									
APROVAÇÃO	S. GOUVEIA	S. GOUVEIA									

COR		PESO
1	VEM	0,10
2	AMA	0,20
3	VED	0,30
4	CYAN	0,40
5	BLUE	0,60
6	ROS	0,70
7	BRA	0,10
8	CIZ	0,0

ATIVAR FONTE: ISOCP & ARIAL

FORMULÁRIO PERTENCENTE A PETROBRAS N-381, Rev. L.

A3(FL_04)=420x297

CONTRERAS EMPREENDIMENTOS E CONSTRUÇÕES LTDA

Nº:	DE-4200.00-5330-897-TQR-001=A.DWG
CONTRATO Nº:	0802.0082615.13.2
TEC. RESP.:	SAULO GOUVEIA
CREA Nº:	210676513-4

PETROBRAS

DESENHO	Nº: DE-4200.00-5330-897-TQR-001
CLIENTE: TERMINAL MARITIMO ALMIRANTE MAXIMINIANO DA FONSECA - TA - AR	FOLHA: 01 de 06
PROGRAMA: TRATAMENTO DE EFLUENTES	-
ÁREA: ÁREA PRINCIPAL - AP	-
ENG-AB/IELOG/ IELSSE/CMTAR	TITULO: DETALHE DE INSTALAÇÃO DE INSTRUMENTAÇÃO - SUPORTE
	CORPORATIVO
	-

AS INFORMAÇÕES DESTE DOCUMENTO SÃO PROPRIEDADE DA PETROBRAS, SENDO PROIBIDA A UTILIZAÇÃO FORA DA ÁREA DE SUA FINALIDADE

FOLHA ÍNDICE

TAG	FOLHA	REV.	TAG	FOLHA	REV.	TAG	FOLHA	REV.	TAG	FOLHA	REV.	TAG	FOLHA	REV.	TAG	FOLHA	REV.
PDSH-5330.001	03	A															
LIT-5330.001	03	A															
AIT-5330.001	04	A															
AIT-5330.002	04	A															
XIS-5330.001	05	A															
PIT-5330.001	05	A															

COR		PESO
1	VEM	0,10
2	AMA	0,20
3	VED	0,30
4	CYAN	0,40
5	BLUE	0,60
6	ROS	0,70
7	BRA	0,10
8	CIZ	0,0

ATIVAR FONTE: ISOCP & ARIAL

NOTAS:

PETROBRAS

DESENHO	Nº: DE-4200.00-5330-897-TQR-001	REV.: A
ÁREA: ÁREA PRINCIPAL -AP		FOLHA: 02 de 06
TÍTULO: DETALHE DE INSTALAÇÃO DE INSTRUMENTAÇÃO - SUPORTE		CORPORATIVO
		-

FORMULÁRIO PERTENCENTE A PETROBRAS N-381, REV. L.

AS INFORMAÇÕES DESTE DOCUMENTO SÃO PROPRIEDADE DA PETROBRAS, SENDO PROIBIDA A UTILIZAÇÃO FORA DA ÁREA DE SUA FINALIDADE

A3(FL__02)=420x297

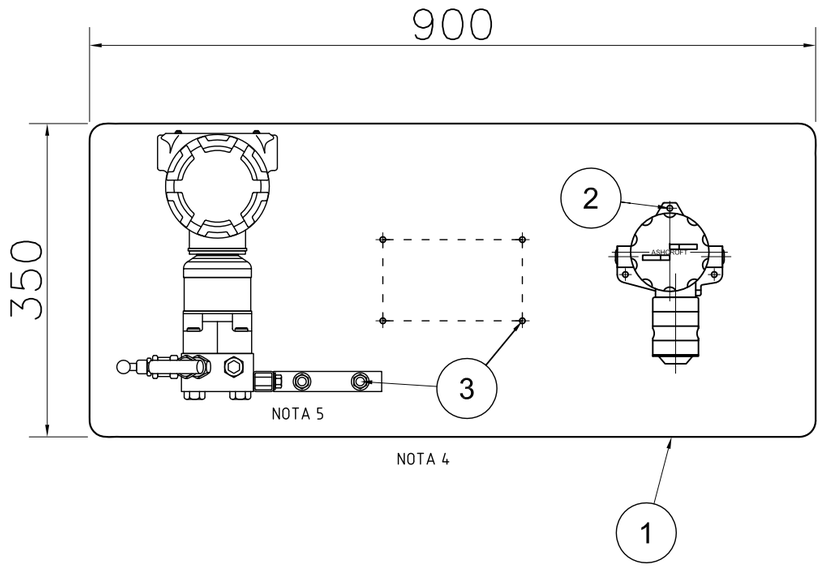

SUPORTE DOS INSTR.
LIT-5330.001 E PDSH-5330.001

ESC.: 1:7,5

IDENTIFICAÇÃO DOS INSTRUMENTOS	DESENHO DE LOCAÇÃO		PADRON. TUBULAÇ.
	INSTRUMENTO	TOMADA	
	DE-4200.00-5330	DE-4200.00-5330	
PDSH-5330.001	800-TQR-001	-	Ba

IDENTIFICAÇÃO DOS INSTRUMENTOS	DESENHO DE LOCAÇÃO		PADRON. TUBULAÇ.
	INSTRUMENTO	TOMADA	
	DE-4200.02-.....	IS-4200.02-.....	

ITEM	CÓDIGO	DESCRIÇÃO SUMÁRIA	DIMENSÃO	QUANT.	TOTAL
-					
3	-	PARAFUSO CABEÇA SEXT. EM AÇO INOX AISI-316, ROSCA TOTAL, COMPLETO ARRUELA E PORCA.	ø3/8"x1.1/2"	06 pçs	06 pçs
2	-	PARAFUSO CABEÇA SEXT. EM AÇO INOX AISI-316, ROSCA TOTAL, COMPLETO ARRUELA E PORCA.	ø1/4"x1"	03 pçs	03 pçs
1	-	CHAPA DE AÇO CARBONO ASTM-A-36, ESPESSURA DE 1/4".	#1/4"x350x900mm	01 pç	01 pç

COR		PESO
1	VEM	0,10
2	AMA	0,20
3	VED	0,30
4	CYAN	0,40
5	BLUE	0,60
6	ROS	0,70
7	BRA	0,10
8	CIZ	0,0

ATIVAR FONTE: ISOCP & ARIAL

NOTAS:
1 - VER DETALHE DE INSTALAÇÃO ELÉTRICA NO DESENHO: DE-4200.00-5330-895-TQR-001.
2 - DETECTOR DE GÁS H2S E SUPORTE DE MONTAGEM FORNECIDO EM CONJUNTO, CONFORME: FD-4200.00-5330-855-TQR-001.
3 - INSTUMENTO PIT-5330.001 (INSTALAÇÃO FUTURA) A INFRA ESTÁ PRONTA.
4 - SUPORTE FOI INSTALADO NO TANQUE DO ANT-INCRUSTANTI.
5 - SUPORTE FOI FORNECIDO JUNTO COM O INSTRUMENTO LIT-5330.001.
6 - SUPORTE FOI FIXADO NA BASE CIVIL DE APOIO A TUBULAÇÃO DE ø18".

PETROBRAS

DESENHO	Nº: DE-4200.00-5330-897-TQR-001		REV.: A
ÁREA: ÁREA PRINCIPAL - AP			FOLHA: 03 de 06
TÍTULO: DETALHE DE INSTALAÇÃO DE INSTRUMENTAÇÃO - SUPORTE			CORPORATIVO
			-

FORMULÁRIO PERTENCENTE A PETROBRAS N-381, REV. L.
AS INFORMAÇÕES DESTE DOCUMENTO SÃO PROPRIEDADE DA PETROBRAS, SENDO PROIBIDA A UTILIZAÇÃO FORA DA ÁREA DE SUA FINALIDADE

A3(FL__03)=420x297

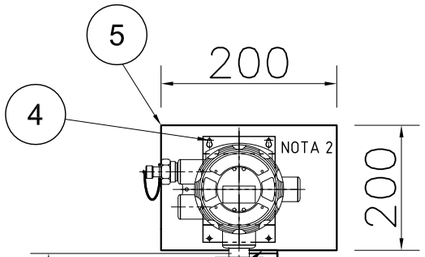

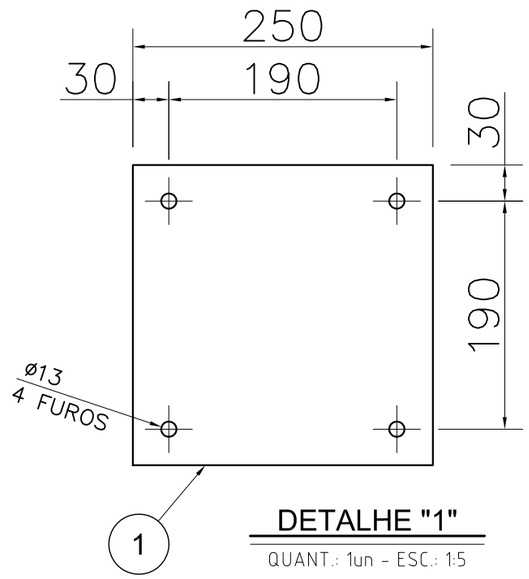

DETALHE "1"

QUANT.: 1un - ESC.: 1:5

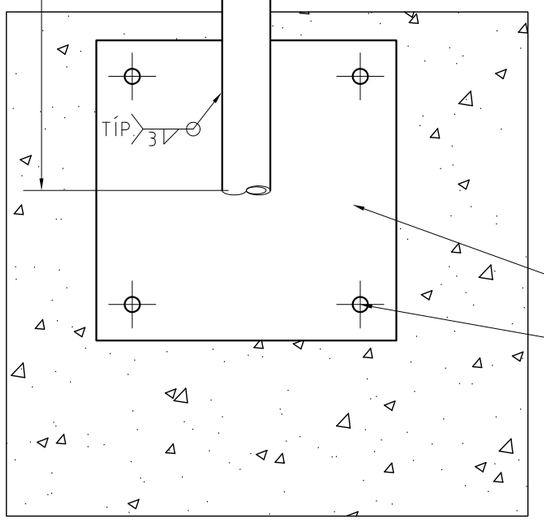

NOTA 6

VER DET.

SUPORTE DOS INST.
AIT-5330.001 E AIT-5330.002

ESC.: 1:7,5

IDENTIFICAÇÃO DOS INSTRUMENTOS	DESENHO DE LOCAÇÃO		PADRON. TUBULAÇ.
	INSTRUMENTO	TOMADA	
	DE-4200.00-5330	-	
AIT-5330.001	800-TQR-001	-	Ba
AIT-5330.002	800-TQR-001	-	Ba

IDENTIFICAÇÃO DOS INSTRUMENTOS	DESENHO DE LOCAÇÃO		PADRON. TUBULAÇ.
	INSTRUMENTO	TOMADA	
	DE-4200.02-.....	IS-4200.02-.....	

ITEM	CÓDIGO	DESCRIÇÃO SUMÁRIA	DIMENSÃO	QUANT.	TOTAL
9					
8					
7					
6	-				
5	-	CHAPA DE AÇO CARBONO ASTM-A-36, ESPESSURA DE 1/4".	#1/4"xø200x200mm	01 pç	02 pçs
4	-	PARAFUSO CABEÇA SEXT. EM AÇO INOX AISI-316, ROSCA TOTAL, COMPLETO ARRUELA E PORCA.	ø3/8"x1.1/2"	04 pçs	08 pçs
3	PBX-12400	CHUMBADOR PARABOLT, EM AÇO INOX AISI-316L	ø1/2"x4"	04 pçs	08 pçs
2	T-02A	TUBO DE CONDUÇÃO EM AÇO CARBONO API-5L GR.B, EXTR. PLANAS, S/COSTURA,ANSI-B-16.25.	DN-2"x1500mm	01 pç	02 pçs
1	-	CHAPA DE AÇO CARBONO ASTM-A-36, ESPESSURA DE 1/4".	#1/4"x250x250mm	01 pç	02 pçs

COR		PESO
1	VEM	0,10
2	AMA	0,20
3	VED	0,30
4	CYAN	0,40
5	BLUE	0,60
6	ROS	0,70
7	BRA	0,10
8	CIZ	0,0

ATIVAR FONTE: ISOCP & ARIAL

NOTAS:

1 - VER DETALHE DE INSTALAÇÃO ELÉTRICA NO DESENHO: DE-4200.00-5330-895-TQR-001.
2 - DETECTOR DE GÁS H2S E SUPORTE DE MONTAGEM FORNECIDO EM CONJUNTO, CONFORME: FD-4200.00-5330-855-TQR-001.
3 - INSTUMENTO PIT-5330.001 (INSTALAÇÃO FUTURA) A INFRA ESTÁ PRONTA.
4 - SUPORTE FOI INSTALADO NO TANQUE DO ANT-INCRUSTANTI.
5 - SUPORTE FOI FORNECIDO JUNTO COM O INSTRUMENTO LIT-5330.001.
6 - SUPORTE FOI FIXADO NA BASE CIVIL DE APOIO A TUBULAÇÃO DE ø18".

PETROBRAS

DESENHO	Nº: DE-4200.00-5330-897-TQR-001	REV.: A
ÁREA: ÁREA PRINCIPAL - AP		FOLHA: 04 de 06
TÍTULO: DETALHE DE INSTALAÇÃO DE INSTRUMENTAÇÃO - SUPORTE		CORPORATIVO
		-

FORMULÁRIO PERTENCENTE A PETROBRAS N-381, REV. L.

AS INFORMAÇÕES DESTE DOCUMENTO SÃO PROPRIEDADE DA PETROBRAS, SENDO PROIBIDA A UTILIZAÇÃO FORA DA ÁREA DE SUA FINALIDADE

A3(FL__03)=420x297

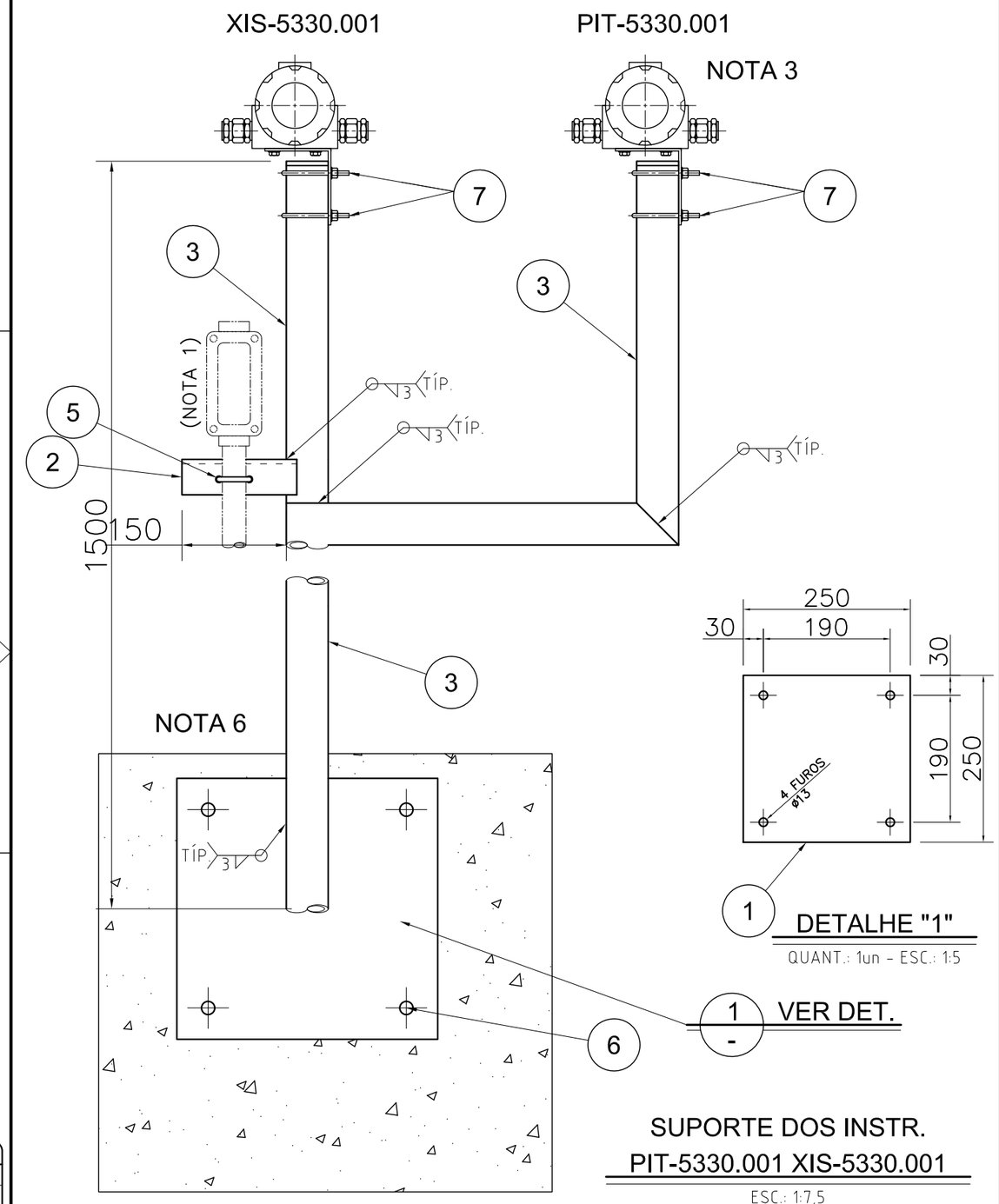

IDENTIFICAÇÃO DOS INSTRUMENTOS	DESENHO DE LOCAÇÃO		PADRON. TUBULAÇ.
	INSTRUMENTO	TOMADA	
	DE-4200.00-5330	-	
XIS-5330.001	800-TQR-001	-	Ba
PIT-5330.001	800-TQR-001	-	Ba

IDENTIFICAÇÃO DOS INSTRUMENTOS	DESENHO DE LOCAÇÃO		PADRON. TUBULAÇ.
	INSTRUMENTO	TOMADA	
	DE-4200.02-.....	IS-4200.02-.....	

ITEM	CÓDIGO	DESCRIÇÃO SUMÁRIA	DIMENSÃO	QUANT.	TOTAL
-					
8	-				
7	-	PARAFUSO CABEÇA SEXT. EM AÇO INOX AISI-316, ROSCA TOTAL, COMPLETO ARRUELA E PORCA.	ø3/8"x1.1/2"	04 pçs	08 pçs
6	PBX-12400	CHUMBADOR PARABOLT, EM AÇO INOX AISI-316L	ø1/2"x4"	04 pçs	04 pçs
5	-	GRAMPO "U" EM AÇO INOX AISI-316, COMPLETO COM PORCAS E ARRUELAS.	DN-1"	01 pç	01 pç
3	T-02A	TUBO DE CONDUÇÃO EM AÇO CARBONO API-5L GR.B, EXTR. PLANAS, S/COSTURA,ANSI-B-16.25.	DN-2"x1500mm	1,5 pç	1,5 pç
2	-	CANTONEIRA "L" DE ABAS IGUAIS, EM AÇO CARBONO ASTN-A-36, ESPESSURA DE 1/4".	L=#1/4"x2"x2"x164mm	01 pç	01 pç
1	-	CHAPA DE AÇO CARBONO ASTM-A-36, ESPESSURA DE 1/4".	#1/4"x250x250mm	01 pç	01 pç

NOTAS:
1 - VER DETALHE DE INSTALAÇÃO ELÉTRICA NO DESENHO: DE-4200.00-5330-895-TQR-001.
2 - DETECTOR DE GÁS H2S E SUPORTE DE MONTAGEM FORNECIDO EM CONJUNTO, CONFORME: FD-4200.00-5330-855-TQR-001.
3 - INSTUMENTO PIT-5330.001 (INSTALAÇÃO FUTURA) A INFRA ESTÁ PRONTA.
4 - SUPORTE FOI INSTALADO NO TANQUE DO ANT-INCRUSTANTI.
5 - SUPORTE FOI FORNECIDO JUNTO COM O INSTRUMENTO LIT-5330.001.
6 - SUPORTE FOI FIXADO NA BASE CIVIL DE APOIO A TUBULAÇÃO DE ø18".

COR		PESO
1	VEM	0,10
2	AMA	0,20
3	VED	0,30
4	CYAN	0,40
5	BLUE	0,60
6	ROS	0,70
7	BRA	0,10
8	CIZ	0,0

ATIVAR FONTE: ISOCP & ARIAL

PETROBRAS

DESENHO	Nº: DE-4200.00-5330-897-TQR-001	REV.: A
ÁREA: ÁREA PRINCIPAL - AP		FOLHA: 05 de 06
TÍTULO: DETALHE DE INSTALAÇÃO DE INSTRUMENTAÇÃO - SUPORTE		CORPORATIVO
		-

FORMULÁRIO PERTENCENTE A PETROBRAS N-381, REV. L.
AS INFORMAÇÕES DESTE DOCUMENTO SÃO PROPRIEDADE DA PETROBRAS, SENDO PROIBIDA A UTILIZAÇÃO FORA DA ÁREA DE SUA FINALIDADE

A3(FL__03)=420x297

CÓDIGO	DESCRIÇÃO DO MATERIAL	DIMENSÃO	QUANTIDADE POR FOLHA																				SUB. TOTAL	TOTAL
			FL.03	FL.04	FL.05	FL.06	FL.07	FL	FL	FL	FL	FL	FL	FL	FL	FL	FL	FL	FL	FL	FL	FL		
-	CHAPA DE AÇO CARBONO, ESPESSURA #¼", ESPECIFICAÇÃO. ASTM-A-36 GR.C	#1/4"x250x250mm	-	2 pçs	01 pç																		03 pçs	03 pçs
-	CHAPA DE AÇO CARBONO, ESPESSURA #¼", ESPECIFICAÇÃO. ASTM-A-36 GR.C	#1/4"x350x900mm	01 pç	-	-																		01 pç	01 pç
-	CHAPA DE AÇO CARBONO, ESPESSURA #¼", ESPECIFICAÇÃO. ASTM-A-36 GR.C	#1/4"x200x200mm	-	02 pçs	-																		02 pçs	02 pçs
-																								
-	CANTONEIRA "L" DE ABAS IGUAIS, ESPESSURA DE 1/4", EM AÇO CARBONO ASTM-A-36	L=#1/4"x2"x2"x164mm	-	-	01 pç																		01 pç	01 pç
T-02A	TUBO DE CONDUÇÃO EM AÇO CARBONO PADRÃO/ESPEC. API-5L GR.B, SEM COSTURA,	DN-2"x1500mm	-	2 pçs	1,5pçs																		3,5 pçs	3,5 pçs
	EXTREMIDADES PLANAS, ANSI-B-16.25.																							
-	GRANPO "U" EM AÇO INOX AISI-316, COMPLETO COM PORCAS E ARRUELAS.	DN-1"	-	-	01 pçs																		01 pç	01 pç
-	PARAFUSO CABEÇA SEXTAVADA EM AÇO INOX, ROSCA TOTAL NORMA ANSI-B-18.2.1.	ø1/4"x 1"	03 pçs	-	-																		03 pçs	03 pçs
	COMPLETO COM PORCA, ARRUELA LISA E ARRUELA DE PRESSÃO.																							
-	PARAFUSO CABEÇA SEXTAVADA EM AÇO INOX, ROSCA TOTAL NORMA ANSI-B-18.2.1.	ø3/8"x1.1/2"	06 pçs	08 pçs	08 pçs	-																	22 pçs	22 pçs
	COMPLETO COM PORCA, ARRUELA LISA E ARRUELA DE PRESSÃO.																							
PBX-12400	CHUMBADOR PARABOLT, A. INOX AISI-316L, FABR. DE REFERÊNCIA: INOX-PAR (OU SIMILAR)	ø1/2"x4"	-	08 pçs	08 pçs	-																	16 pçs	16 pçs

COR		PESO
1	VEM	0,10
2	AMA	0,20
3	VED	0,30
4	CYAN	0,40
5	BLUE	0,60
6	ROS	0,70
7	BRA	0,10
8	CIZ	0,0

ATIVAR FONTE: ISOCP & ARIAL

NOTAS:
-
-
-

PETROBRAS

DESENHO	Nº: DE-4200.00-5330-897-TQR-001	REV.: A
ÁREA: ÁREA PRINCIPAL - AP		FOLHA: 06 de 06
TÍTULO: DETALHE DE INSTALAÇÃO DE INSTRUMENTAÇÃO - SUPORTE		CORPORATIVO
		-

FORMULÁRIO PERTENCENTE A PETROBRAS N-381, REV. L.

AS INFORMAÇÕES DESTE DOCUMENTO SÃO PROPRIEDADE DA PETROBRAS, SENDO PROIBIDA A UTILIZAÇÃO FORA DA ÁREA DE SUA FINALIDADE

A3(FL__03)=420x297