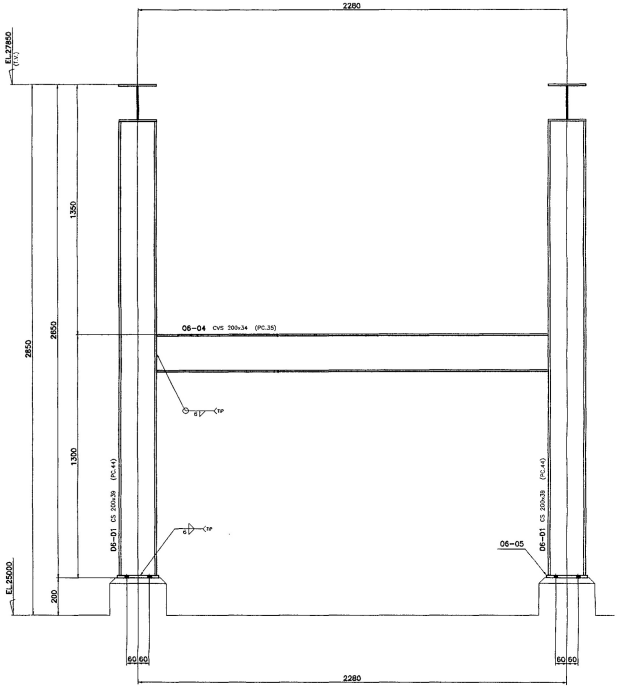

VISTA–A

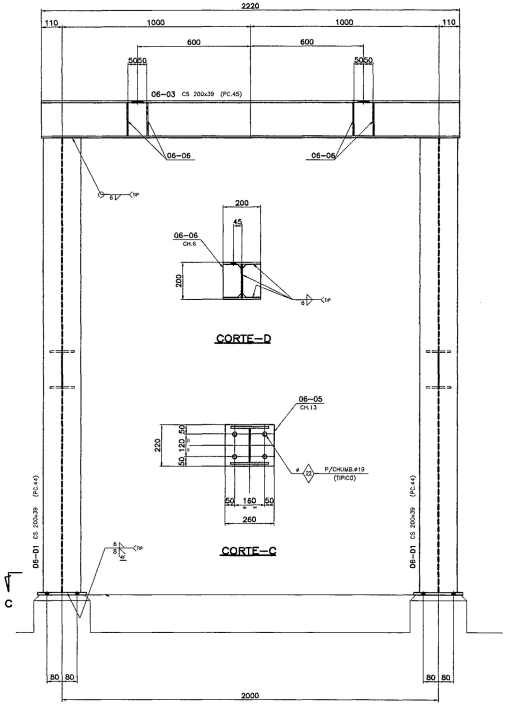

VISTA–B

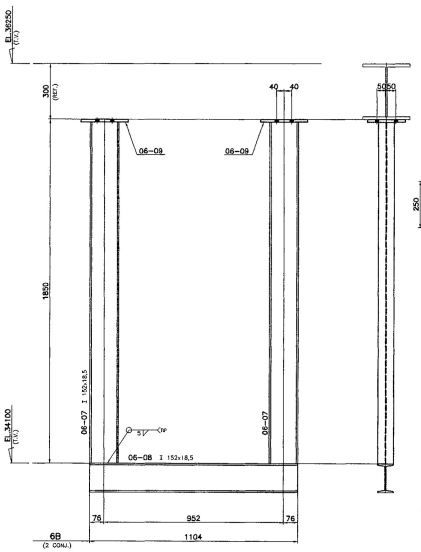

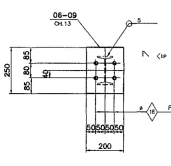

VISTA–E

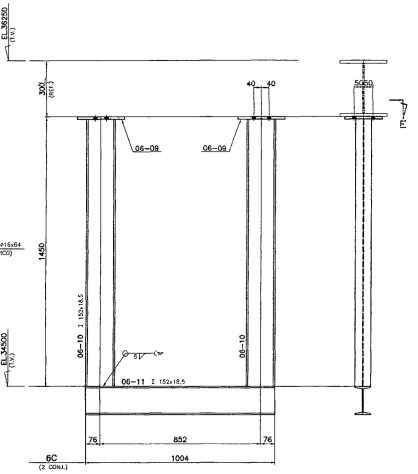

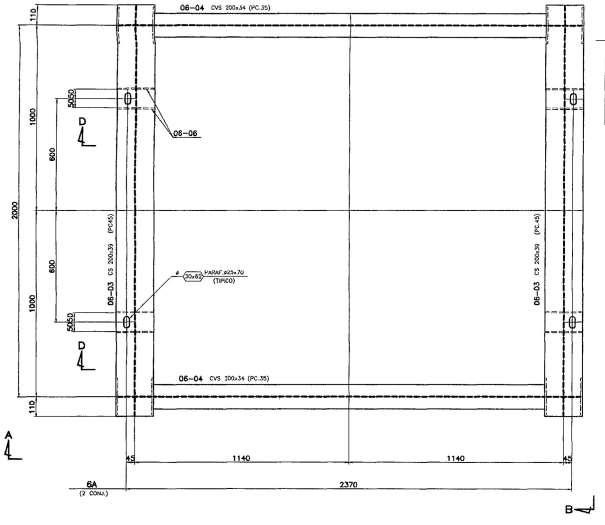

PLANTA EL.27850 (T.V.)

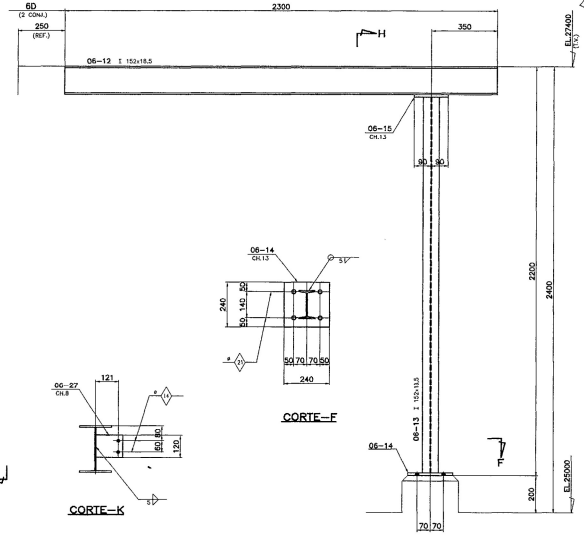

CORTE–F

CORTE–K

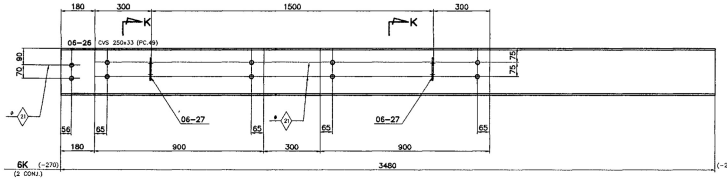

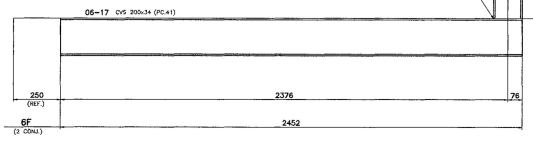

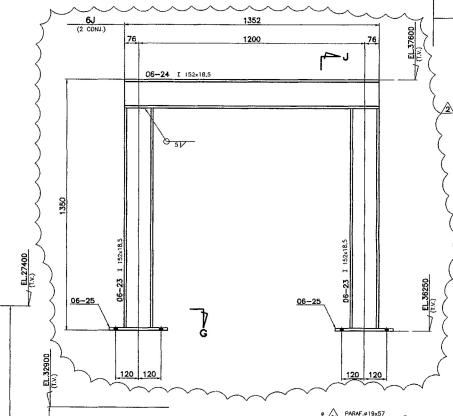

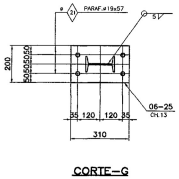

CORTE–G

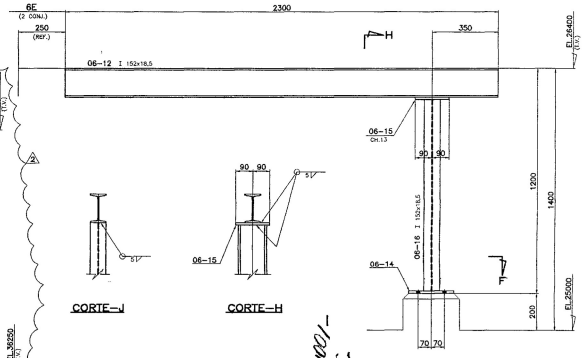

CORTE–J

CORTE–H

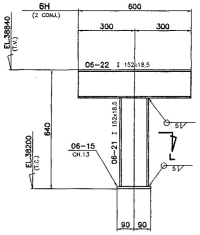

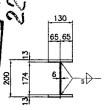

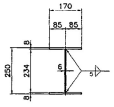

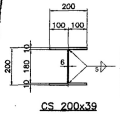

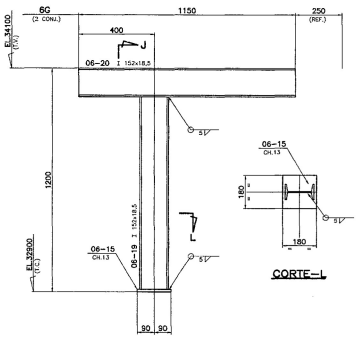

CORTE–L

SETAL Engenharia Construções e Perfurações S/A
Registro Geral Nº 41.620 - 4 CREA Estadual
Nº 41.620 - 4 CREA Federal

CERTIFIED ACCEPTED BY SETAL
05/25/01

NOTAS:

1–PARA NOTAS GERAIS VER DESENHO 01M.
2–PARA MONTAGEM VER DESENHO 01M.02M e 03M.
3–RECORTE DE CANTO RETO –30x30 (E.A.)

ICEC INDUSTRIAL DE CONSTRUÇÕES LTDA.
DESENHO CERTIFICADO
DATA: 20/04/2001
ENG. RESPONSÁVEL: ANTONIO C. ESCHIORA

REV.	DESCRIÇÃO	DATA	VISTO
4	ACRESCENTADO Nº PETROBRAS	18/07/01	DHS
3	PARA CERTIFICADO	26/04/01	J.P.
2	ATENDENDO COMENTÁRIOS DOS DESENHOS REV. DA SETAL (CONJUNTO 5J)	18/04/01	J.P.
1	ATENDENDO COMENTÁRIOS DOS DESENHOS REVISADOS DA SETAL	05/04/01	J.P.
0	EMISSÃO INICIAL	02/03/01	J.P.

ESTE DESENHO É PROPRIEDADE DA I C E C INDUSTRIA DE CONSTRUÇÃO LTDA NÃO PODE SER USADO, CEDIDO OU COPIADO EM TODO OU EM PARTE FORA DOS TERMOS CONTRATUAIS

Nº PETROBRAS
3E-4130.00-1220-940-DDE-035

ICEC INDUSTRIA DE CONSTRUÇÃO LTDA

CLIENTE: TOYO SETAL DO BRASIL LTDA.
USUÁRIO: TRANSPETRO/DTSE/GEMAC
PETRÓLEO BRASILEIRO S.A. PETROBRAS
PROGRAMA: CABIUNAS GAS PROCESSING AND TRANSFER PROJECT
UNIDADE: NGL RECOVERY (U–206)
TÍTULO: METÁLICA – ESTRUTURA I
CAVALETES – DETALHAMENTO

Certificamos que todas as informações contidas neste documento estão corretas e verificadas.

VERIFICADOR

Revisão	3	1	2
Data	30/04/01	05/04/01	18/04/01
Responsável	C.A.R.	C.A.R.	C.A.R.

STATUS
1. Aprovado sem comentários
2. Aprovado, atender comentários
3. Não aprovado, atender comentários

COORDENADOR DE PROJETOS

Revisão	3	1	2
Data	30/04/01	05/04/01	18/04/01
Responsável	A.C.E.	A.C.E.	A.C.E.

JE Projetos
OBRA Nº 835
DESENHO No.
835-0006 F
ESC. S/ESC. REV. 4

PLOTAGEM
ESCALA 1=10

PEN	COR	WIDTH
01	07	0,150
02	07	0,200
03	07	0,300
04	07	0,400
05	07	0,500
06	07	0,600
07	07	0,700