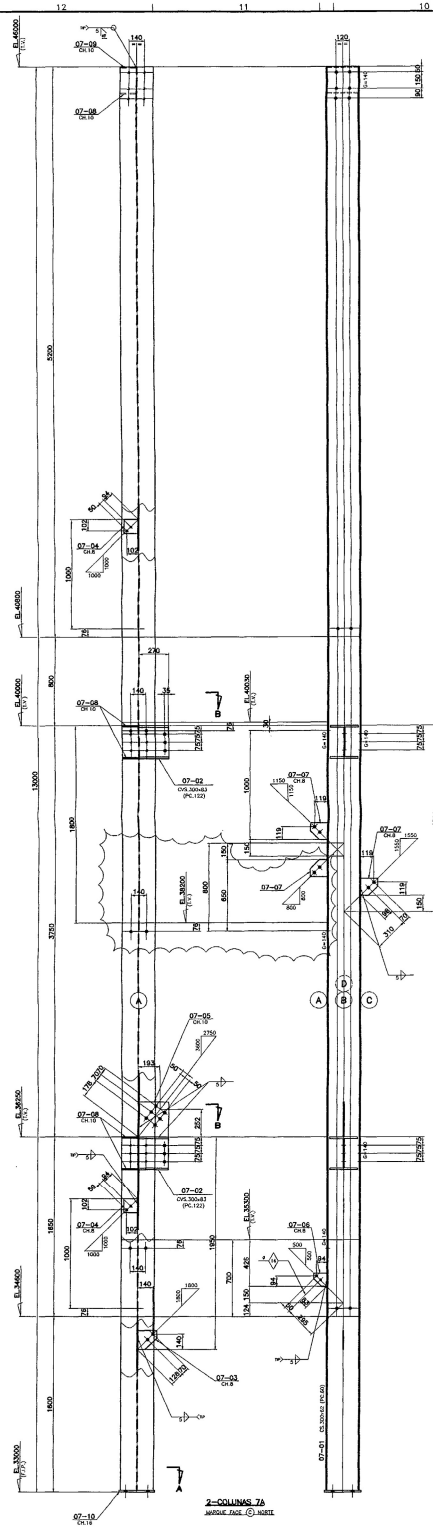

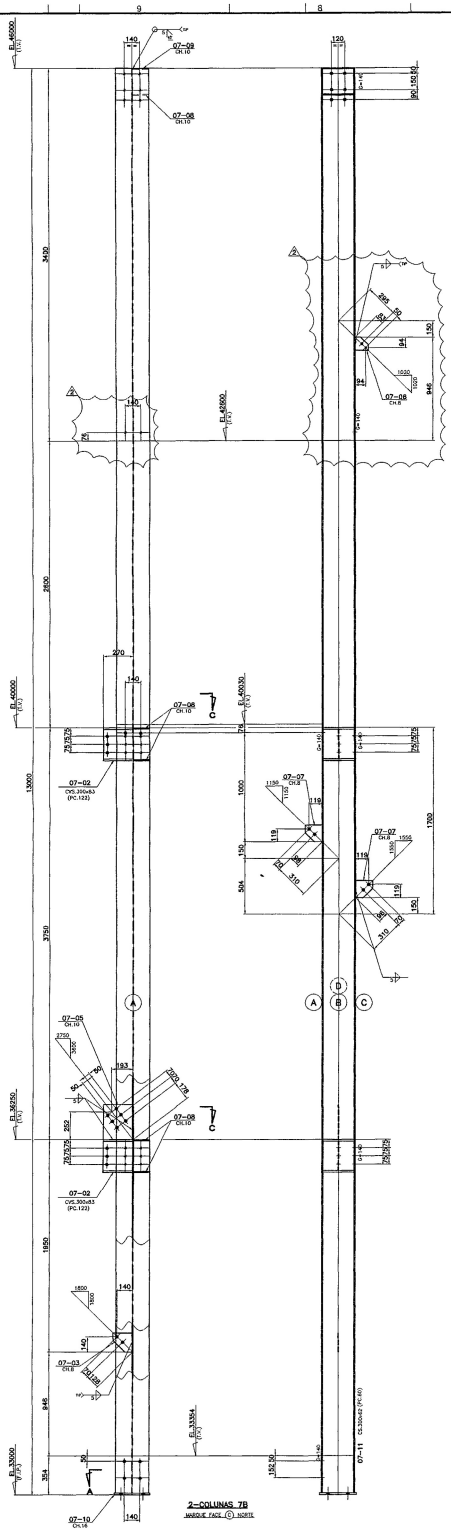

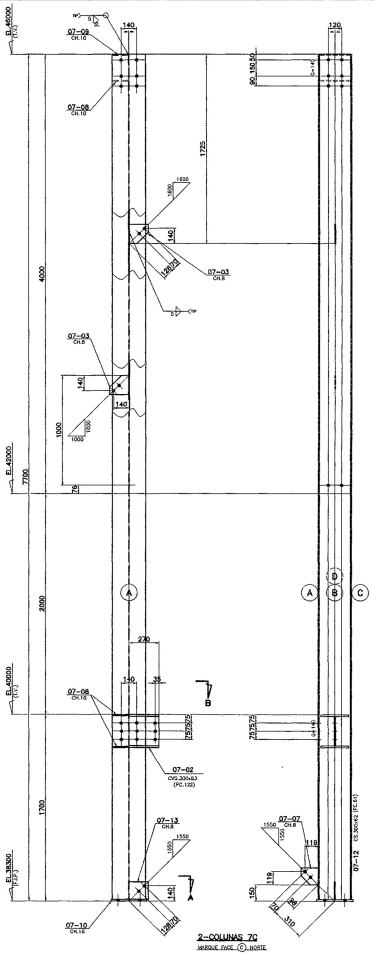

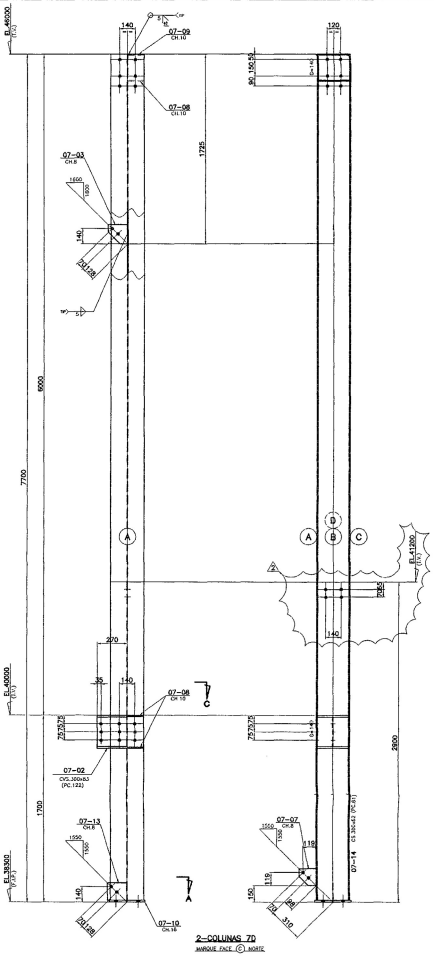

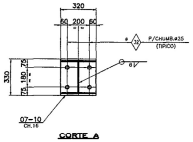

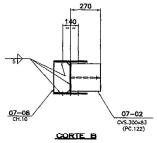

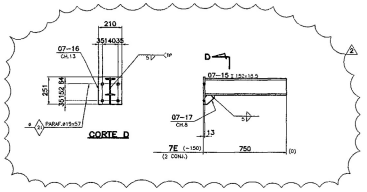

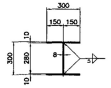

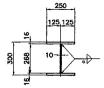

CERTIFIED ACCEPTED BY SETAL 05/25/01

SETAL Engenharia Construções e Perfurações S/A.
Revisão N.: 4 Contrato de Aprovação de Fabricante N.: 4500171180 - RJ-CM-0035-7/2001-

NOTAS:

1—PARA NOTAS GERAIS VER DESENHO 01M.
2—PARA MONTAGEM VER DESENHO 01M,02M e 03M.
3—RECORTE DE CANTO RETO =30x30 (E.A.)
4—FUROS ⌀21 (E.A.)

ICEC INDUSTRIA DE CONSTRUÇÃO LTDA
DESENHO CERTIFICADO
DATA: 30/04/2001
ENG. RESPONSÁVEL: ANTONIO C. ESCADROTA

REV.	DESCRIÇÃO	DATA	VISTO
4	ACRESCENTADO Nº PETROBRAS	18/07/01	RMB
3	PARA CERTIFICADAO	28/04/01	J.P.
2	ATENDENDO COMENTÁRIOS DOS DESENHOS REV. DA SETAL(COLUNAS 7A,7B e 7D)	24/04/01	J.P.
1	ATENDENDO COMENTÁRIOS DOS DESENHOS REVISADOS DA SETAL	01/04/01	J.P.
0	EMISSÃO INICIAL	14/03/01	J.P.

ESTE DESENHO É PROPRIEDADE DA I C E C INDÚSTRIA DE CONSTRUÇÃO LTDA NÃO PODE SER USADO, CEDIDO OU COPIADO EM TODO OU EM PARTE FORA DOS TERMOS CONTRATUAIS

Nº PETROBRAS
DE-4520.50-1226-140-ECE-035

ICEC INDUSTRIA DE CONSTRUÇÃO LTDA

CLIENTE: TOYO SETAL DO BRASIL LTDA.
USUARIO: TRANSPETRO/DTSE/GEMAC
PROGRAMA: CABIUNAS GAS PROCESSING AND TRANSFER PROJECT
UNIDADE: NGL RECOVERY (U-206)
TITULO: METÁLICA — ESTRUTURA I
COLUNAS — DETALHAMENTO

Certificamos que todas as informações contidas neste documento estão corretas e verificadas.

STATUS
1. Aprovado sem comentários
2. Aprovado, atender comentários
3. Não aprovado, atender coment.

VERIFICADOR				COORDENADOR DE PROJETOS			
Revisão	3	1	2	Revisão	3	1	2
Data	30/04/01	01/04/01	24/04/01	Data	30/04/01	01/04/01	24/04/01
Responsável	C.A.R.	C.A.R.	C.A.R.	Responsável	A.C.E.	A.C.E.	A.C.E.

JE projetos

OBRA Nº835
DESENHO No. 835-00071F
ESC. S/ESC. FOLHA 1 REV. 4

PLOTAGEM
ESCALA 1/-15

PEN	COR	WIDTH
01	07	0.150
02	07	0.200
03	07	0.300
04	07	0.400
05	07	0.500
06	07	0.600
07	7	1.400

DESENHO GERADO EM SISTEMA CAD — OBS.: REVISAR O MEIO ELETRÔNICO