

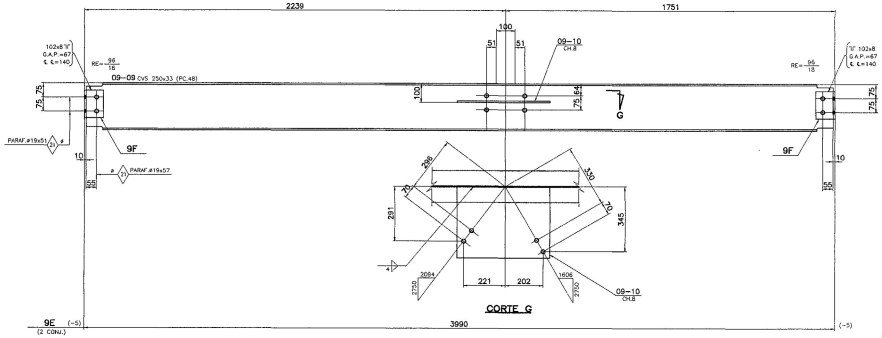

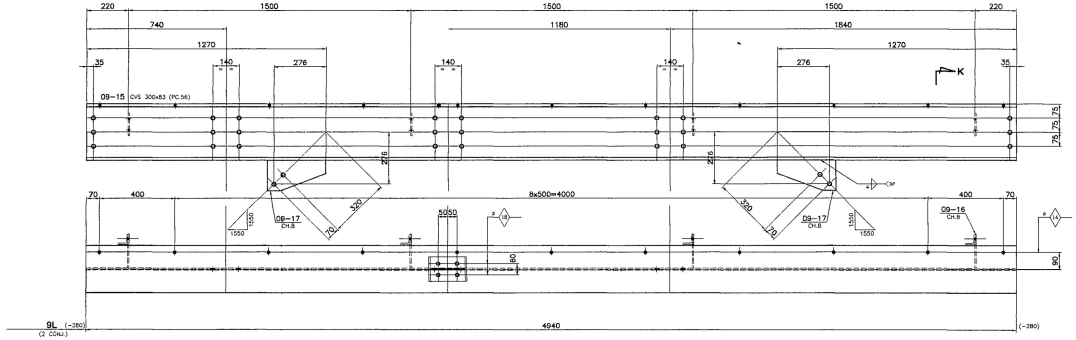

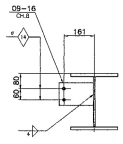

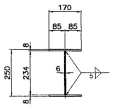

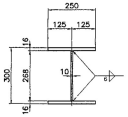

CERTIFIED ACCEPTED
BY SETAL
05/25/01

SETAL Engenharia Construções e Perfurações S/A
Registro de Controle de Documentos de Fornecedores
N° 4180-4-14-CPM-0008 14001

NOTAS:
1–PARA NOTAS GERAIS VER DESENHO 01M.
2–PARA MONTAGEM VER DESENHO 01M,02M e 03M.
3–RECORTE DE CANTO RETO =30x30 (E.A.)

ICEC INDUSTRIA DE CONSTRUÇÃO LTDA
DESENHO CERTIFICADO
DATA: 30/04/2001
ENG. RESPONSÁVEL: ANTONIO C. ESCABORA

REV.	DESCRIÇÃO	DATA	VISTO
3	ATENDENDO Nº PETROBRAS	30/04/01	J.P.
2	PARA CERTIFICAÇÃO	27/04/01	J.P.
1	ATENDENDO COMENTÁRIOS DOS DESENHOS REVISADOS DA SETAL	02/04/01	J.P.
0	EMISSÃO INICIAL	23/03/01	J.P.

ESTE DESENHO É PROPRIEDADE DA I C E C INDUSTRIA DE CONSTRUÇÃO LTDA NÃO PODE SER USADO, CEDIDO OU COPIADO EM TODO OU EM PARTE FORA DOS TERMOS CONTRATUAIS

Nº PETROBRAS
DE-4151.52-1520-NO-ICE-0008

ICEC INDUSTRIA DE CONSTRUÇÃO LTDA

CLIENTE: TOYO SETAL DO BRASIL LTDA.
USUÁRIO: TRANSPETRO/DTSE/GEMAC
PROGRAMA: CABIUNAS GAS PROCESSING AND TRANSFER PROJECT
UNIDADE: NGL RECOVERY (U-206)
TÍTULO: METÁLICA – ESTRUTURA I
VIGAS E DIAGONAIS – DETALHAMENTO

PETRÓLEO BRASILEIRO S.A. PETROBRAS

Certificamos que todas as informações contidas neste documento estão corretas e verificadas.

STATUS
1. Aprovado sem comentários
2. Aprovado, atender comentários
3. Não aprovado, atender comentários

VERIFICADOR				COORDENADOR DE PROJETOS			
Revisão	0	1	2	Revisão	0	1	2
Data	23/MAR/01	02/ABR/01	27/ABR/01	Data	23/MAR/01	02/ABR/01	27/ABR/01
Responsável	C.A.R.	C.A.R.	C.A.R.	Responsável	A.C.E.	A.C.E.	A.C.E.

Projetos

OBRA Nº835

DESENHO No. 835-0009F

ESC. S/ESC. REV. 3

PLOTAGEM
ESCALA 1=10

SEQ	CANETA	
01	07	0,150
02	07	0,300
03	07	0,400
04	07	0,500
05	07	0,600
06	07	0,800
07	07	0,150

DESENHO GERADO EM SISTEMA CAD – OBS.: REVISAR O MEIO ELETR. 41100