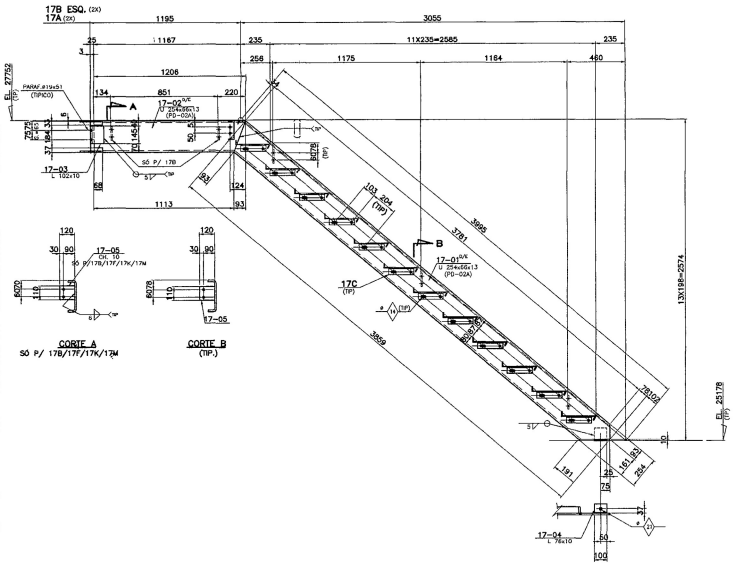

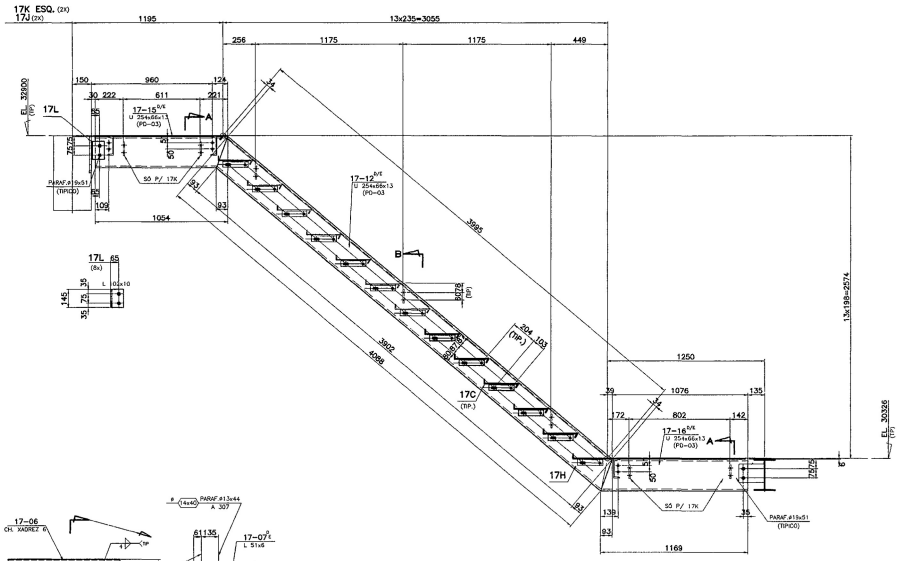

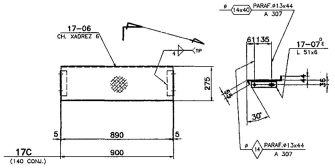

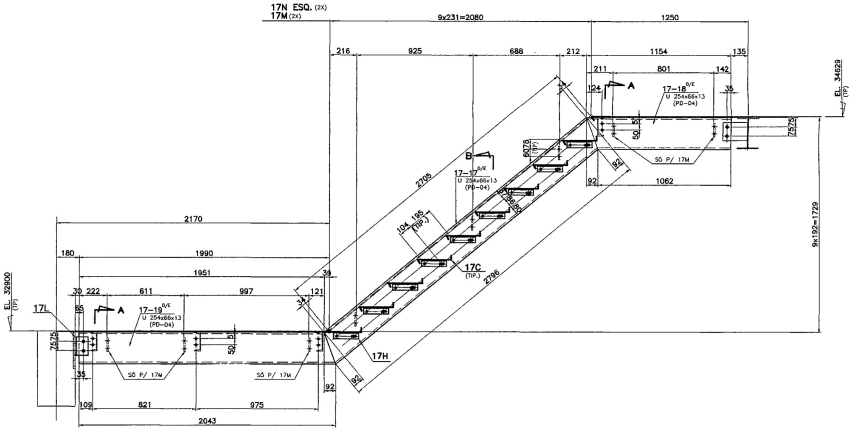

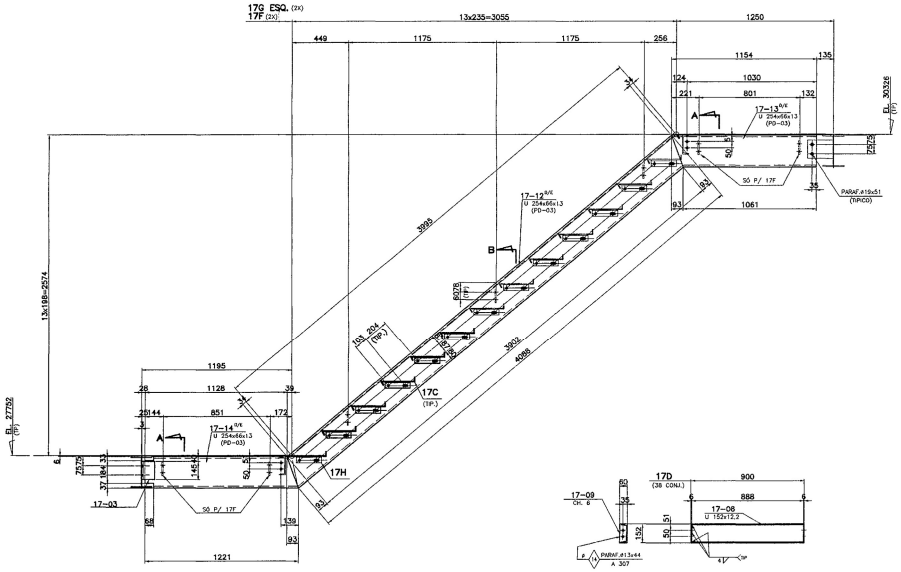

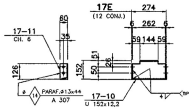

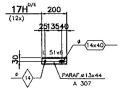

SETAL Engenharia Construções e Perfurações S/A.
Registro e Controle de Desenhos de Fabricantes
Nº 4180-41-CM-07B-14001- F2B

SETAL Engenharia Construções e Perfurações S/A.
Registro e Controle de Desenhos de Fabricantes
Nº

NOTAS:

1–PARA NOTAS GERAIS VER DESENHO 01M.
2–PARA MONTAGEM VER DESENHO 01M,02M e 03M.
3–RECORTE DE CANTO RETO =30x30 (E.A.)

CERTIFIED ACCEPTED BY SETAL 05/2001

ICEC INDUSTRIA DE CONSTRUÇÃO LTDA.
DESENHO CERTIFICADO
DATA: 20/04/2001
ENG. RESPONSÁVEL: ANTONIO C. ESCADURA

REV.	DESCRIÇÃO	DATA	VISTO
2	ACRESCENTADO Nº PETRODATAS	27/04/01	J.P.
1	PARA CERTIFICAÇÃO	27/04/01	J.P.
0	EMISSÃO INICIAL	23/03/01	J.P.

ESTE DESENHO É PROPRIEDADE DA I C E C INDÚSTRIA DE CONSTRUÇÃO LTDA NÃO PODE SER USADO, CEDIDO OU COPIADO EM TODO OU EM PARTE FORA DOS TERMOS CONTRATUAIS

Nº PETRODATAS
2E-4180SD-1230-140-ILE-0111

ICEC INDUSTRIA DE CONSTRUÇÃO LTDA

CLIENTE: TOYO SETAL DO BRASIL LTDA.
USUÁRIO: TRANSPETRO/DTSE/GEMAC
PETRÓLEO BRASILEIRO S.A. PETROBRAS
PROGRAMA: CABIUNAS GAS PROCESSING AND TRANSFER PROJECT
UNIDADE: NGL RECOVERY (U-206)
TÍTULO: METÁLICA – ESTRUTURA I
ESCADAS DETALHAMENTO

Certificamos que todos os informações contidos neste documento estão corretos e verificadas.

STATUS
1. Aprovado sem comentários
2. Aprovado, atender comentários
3. Não aprovado, atender coment.

VERIFICADOR			COORDENADOR DE PROJETOS		
Revisão	0	1	Revisão	0	1
Data	23/03/01	27/04/01	Data	23/03/01	27/04/01
Responsável	C.A.R.	C.A.R.	Responsável	A.C.E.	A.C.E.

JP projetos
OBRA Nº835
DESENHO No. 8 3 5 – 0 0 1 7 F
ESC. 1/50 | REV. 2

DESENHO GERADO EM SISTEMA CAD – OBS: REVISAR O MEIO ELETRÔNICO