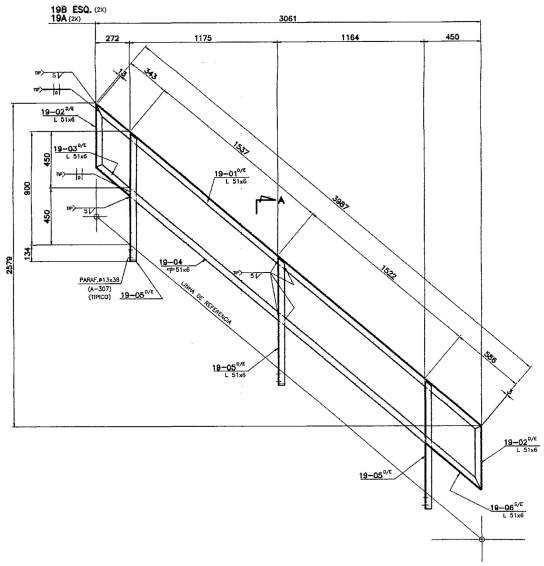

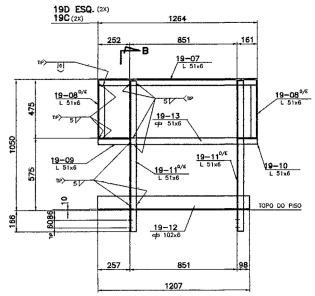

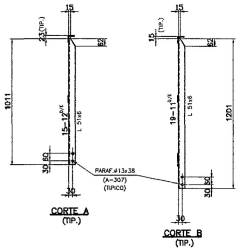

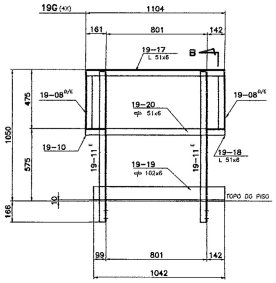

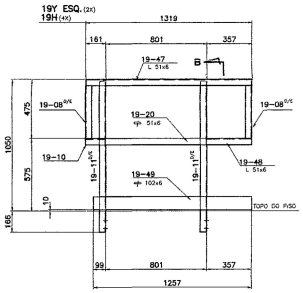

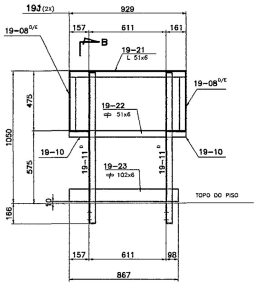

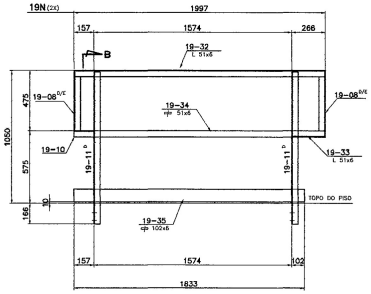

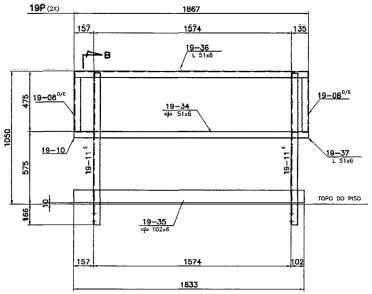

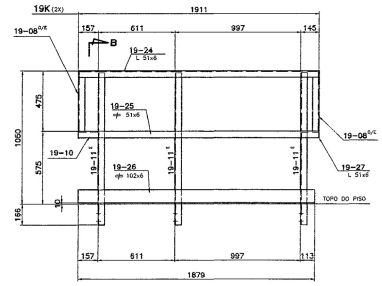

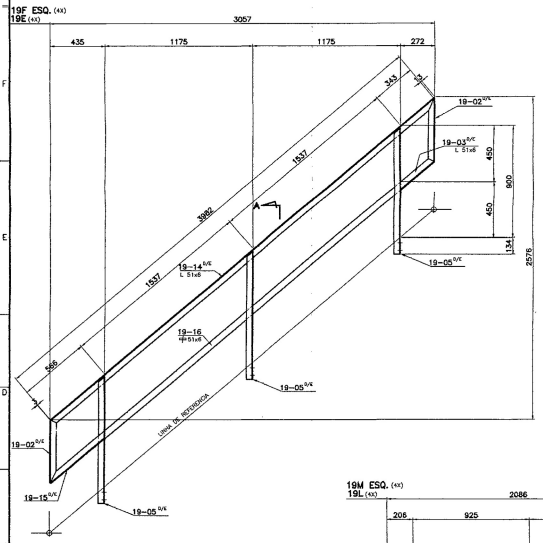

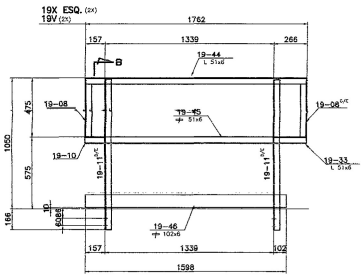

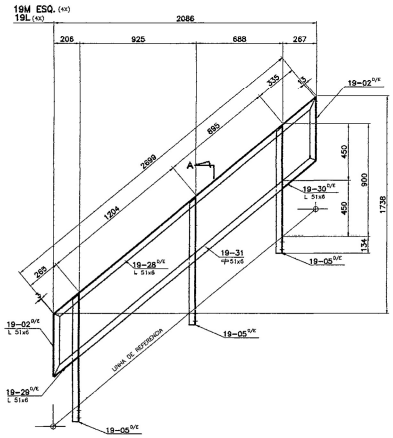

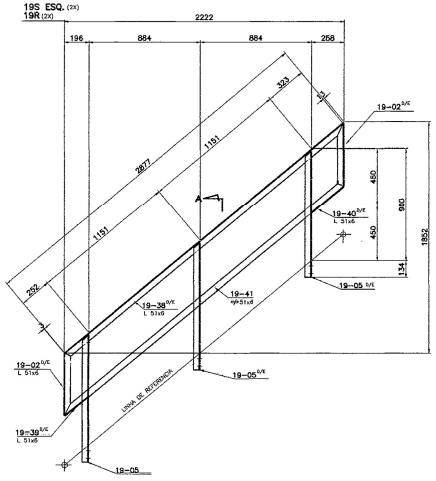

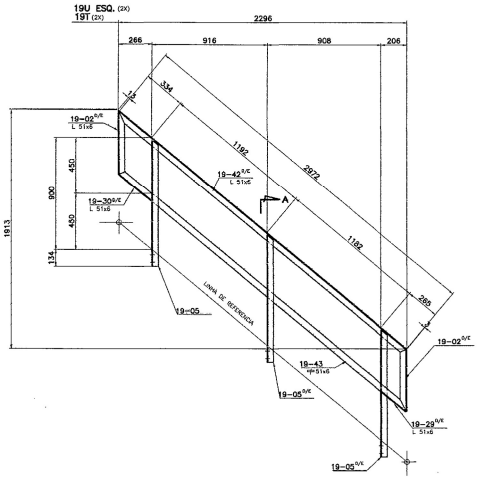

SETAL Engenharia Construções e Perfurações S/A.
Registro e Controle de Desenhos de Fabricantes
Nº 4450-41-CM-053-14001-F4B

NOTAS:

1-PARA NOTAS GERAIS VER DESENHO 01M.
2-PARA MONTAGEM VER DESENHO 01M,02M e 03M.
3-RECORTE DE CANTO RETO =30x30 (E.A.)

CERTIFIED ACCEPTED BY SETAL
05/28/01

ICEC INDUSTRIA DE CONSTRUÇÃO LTDA
DESENHO CERTIFICADO
DATA: 20/04/2001
ENG. RESPONSÁVEL: ANTONIO C. ESCADURA

REV.	DESCRIÇÃO	DATA	VISTO
	2. ACRESCENTADO Nº PETROBRAS	18/07/01	JLMD
1	PARA CERTIFICAÇÃO	27/04/01	J.P.
0	EMISSÃO INICIAL	23/03/01	J.P.

ESTE DESENHO É PROPRIEDADE DA I C E C INDÚSTRIA DE CONSTRUÇÃO LTDA. NÃO PODE SER USADO, CEDIDO OU COPIADO EM TODO OU EM PARTE FORA DOS TERMOS CONTRATUAIS

Nº PETROBRAS
DE-4150.1520-1140-IEE-043

ICEC INDUSTRIA DE CONSTRUÇÃO LTDA

CLIENTE: TOYO SETAL DO BRASIL LTDA.
USUARIO: TRANSPETRO/DTSE/GEMAC
PETRÓLEO BRASILEIRO S.A. PETROBRAS
PROGRAMA: CABIUNAS GAS PROCESSING AND TRANSFER PROJECT
UNIDADE: NGL RECOVERY (U-206)
TITULO: METÁLICA – ESTRUTURA I
GUARDA CORPOS–DETALHAMENTO

Certificamos que todas as informações contidas neste documento estão corretas e verificadas.

STATUS
1. Aprovado sem comentários
2. Aprovado, atender comentários
3. Não aprovado, atender coment.

COORDENADOR DE PROJETOS		
VERIFICADOR		
Revisão	0	1
Data	30/MAR	31/MAR/01
Responsável	C.A.R.	C.A.R.

Revisão	0	1
Data	30/MAR/01	31/MAR/01
Responsável	A.C.E.	A.C.E.

projetos

OBRA Nº835

DESENHO No.
8 3 5 – 0 0 1 9 F

ESC. S/ESC. REV. 2

DESENHO GERADO EM SISTEMA CAD – OBS.: REVISAR O MEIO ELETRÔNICO