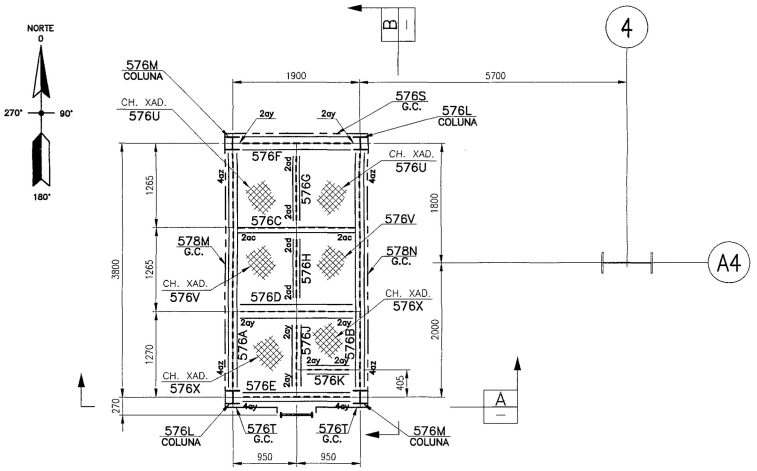

PLATAFORMA EL.26706 (T.P.)
ESC. 1:40

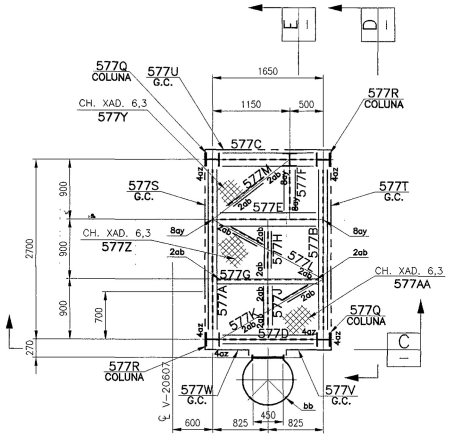

PLATAFORMA EL.28806 (T.P.)
ESC. 1:40

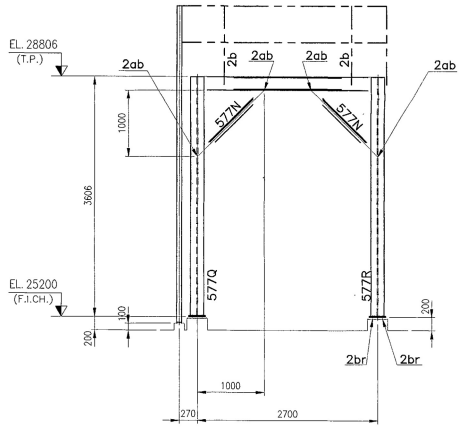

VISTA D
ESC. 1:40

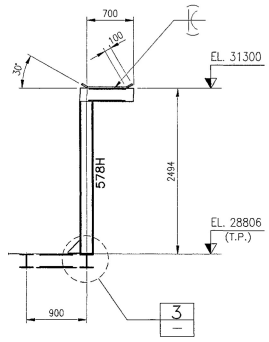

CORTE E
ESC. 1:40

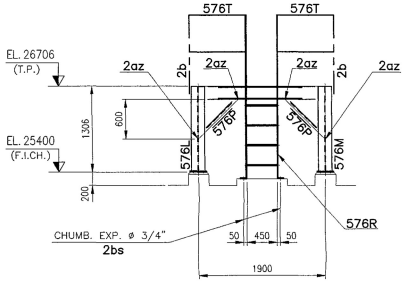

VISTA A
ESC. 1:40

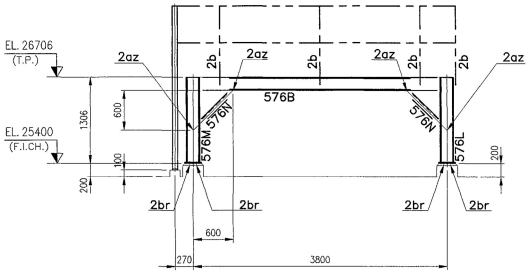

VISTA B
ESC. 1:40

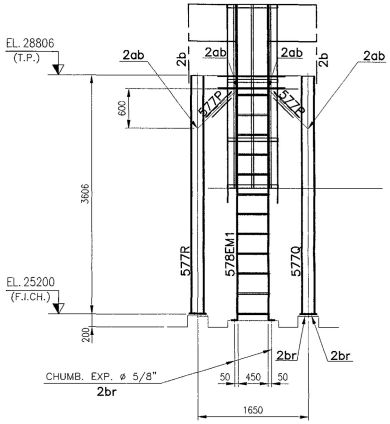

VISTA C
ESC. 1:40

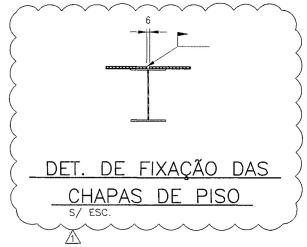

DET. DE FIXAÇÃO DAS CHAPAS DE PISO
S/ ESC.

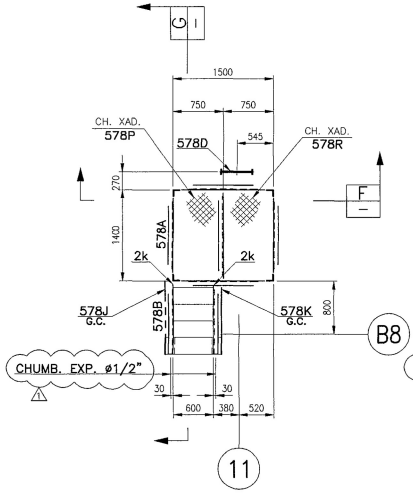

PLATAFORMA EL.25856 (T.P.)
ESC. 1:40

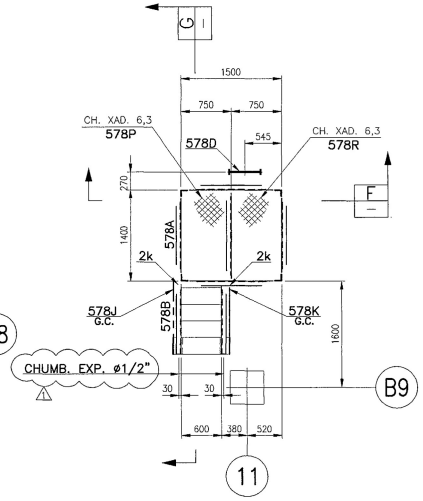

PLATAFORMA EL.25856 (T.P.)
ESC. 1:40

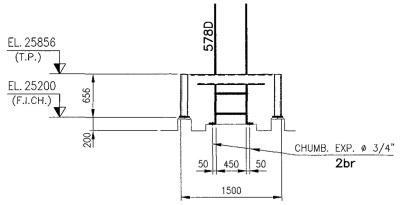

CORTE F
ESC. 1:40

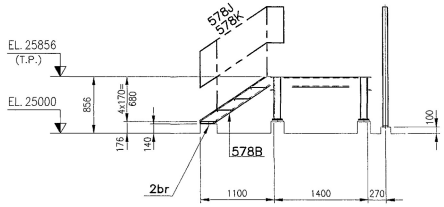

CORTE G
ESC. 1:40

RELAÇÃO DE PARAFUSOS PORCAS E ARRUELAS

TIPO	DESCRIÇÃO	MAT.	PARAFUSOS OFICINA	PARAFUSOS OBRA	PORCAS OFICINA	PORCAS OBRA	AR.LISA OFICINA	AR.LISA OBRA	AR.CHANFRADA OFICINA	AR.CHANFRADA OBRA
ab	5/8" x 1 1/2"	A-325	–	76	–	76	–	76	–	–
ay	3/4" x 1 3/4"	A-325	–	32	–	32	–	32	–	–
az	3/4" x 2"	A-325	–	64	–	64	–	64	–	–
br	CHUMBADOR DE EXPANSÃO CBE 5811G	–	–	50	–	50	–	50	–	–
k	1/2" x 1 1/2"	A-325	–	24	–	24	–	24	–	–
bs	CHUMBADOR DE EXPANSÃO CBE 34	–	–	20	–	20	–	20	–	–
b	1/2 X 1 1/2"	A-307	–	166	–	166	–	166	–	–
ad	5/8" x 2"	A-325	–	48	–	48	–	48	–	–
ay	3/4" x 1 3/4"	A-325	–	44	–	44	–	44	–	–
ac	5/8" x 1 3/4"	A-325	–	8	–	8	–	8	–	–

DOCUMENTOS DE REFERÊNCIA

DE-4150.50-1230-200-TOC-311 – MINOR STRUCTURE

NOTAS:
1–PARA NOTAS GERAIS VER DESENHO 500M.

CERTIFIED ACCEPTED BY SETAL 05/10/01

SETAL Engenharia Construções e Perfurações S/C. Registro Controle de Desenhos e Fabricantes N.º 4430 – 117B (41)

REV.	DESCRIÇÃO	DATA	VISTO
2	ACRESCENTADO Nº PETROBRAS	19/10/01	MME
1	DESENHO CERTIFICADO	06/06/01	J.F.
0	EMISSÃO INICIAL	02/03/01	J.F.

ESTE DESENHO É PROPRIEDADE DA I G E C INDUSTRIA DE CONSTRUÇÃO LTDA NÃO PODE SER USADO, CEDIDO OU COPIADO EM TODO OU EM PARTE FORA DOS TERMOS CONTRATUAIS

Nº PETROBRAS
DE-4150.50-1230-NO-ICE-0510

IGEC INDUSTRIA DE CONSTRUÇÃO LTDA

CLIENTE: TSDB–TOYO SETAL DO BRASIL LTDA.
USUÁRIO: TRANSPETRO/DTSE/GEMAC

PETRÓLEO BRASILEIRO S.A. PETROBRAS

PROGRAMA: CABIUNAS GAS PROCESSING AND TRANSFER PROJECT

UNIDADE: NGL RECOVERY (U-206)

TÍTULO: METÁLICA – MINOR STRUCTURE PLATAFORMAS E CORTES

DESENHO CERTIFICADO DATA 05/10/2001

Certificamos que todas as informações contidas neste documento estão corretas e verificadas.

VERIFICADOR: Revisão 0, Data 05/10/01, Responsável WALTER

STATUS
1. Aprovado sem comentários
2. Aprovado, atender comentários
3. Não aprovado, atender coment.

COORDENADOR DE PROJETOS: Revisão 0, Data 05/10/01, Responsável A.C.E.

OBRA Nº835

DESENHO No. 835–0575M

ESC. S/ESC. REV. 2