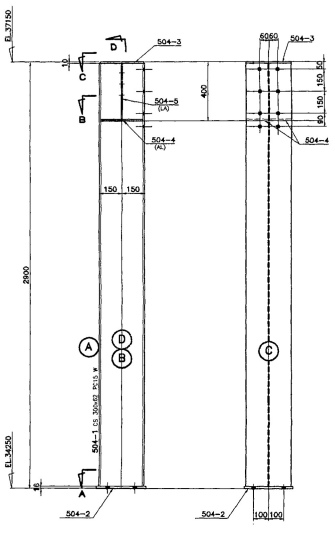

2 COLUNAS 504 A
MARQUE FACE Ⓓ NORTE
2 COLUNAS 504 T (ESQ.)
MARQUE FACE Ⓓ NORTE

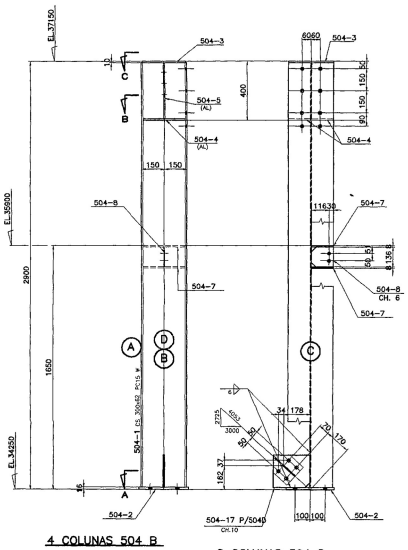

4 COLUNAS 504 B
MARQUE FACE Ⓓ NORTE
2 COLUNAS 504 C (ESQ.)
MARQUE FACE Ⓑ NORTE

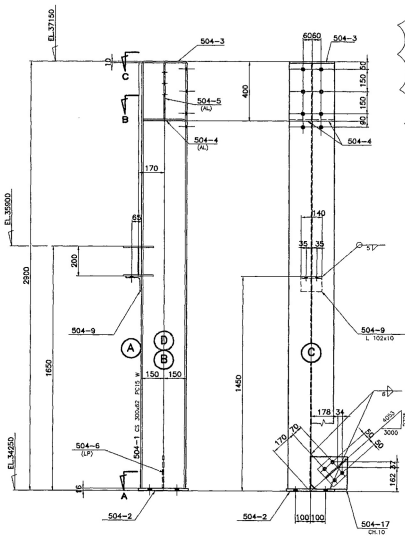

2 COLUNAS 504 D
MARQUE FACE Ⓓ NORTE

2 COLUNAS 504 E
MARQUE FACE Ⓓ NORTE

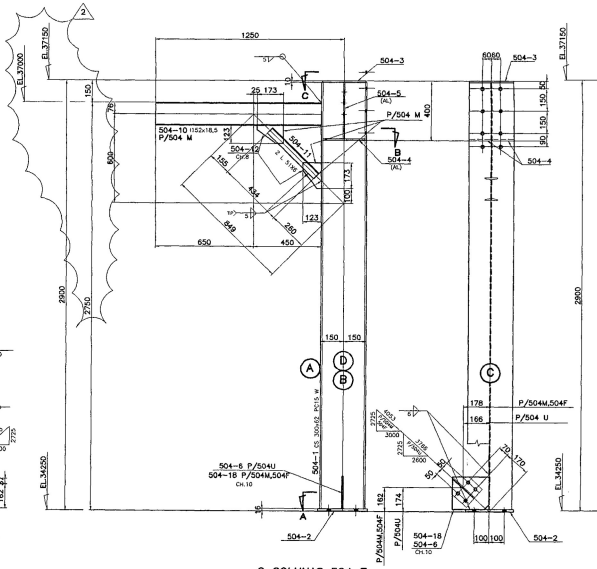

2 COLUNAS 504 F
MARQUE FACE Ⓓ NORTE
2 COLUNAS 504 M (ESQ.)
MARQUE FACE Ⓓ NORTE

2 COLUNAS 504 U (ESQ.)
MARQUE FACE Ⓓ NORTE

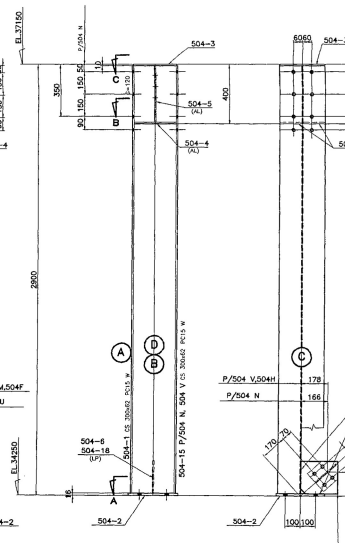

2 COLUNAS 504 G
2 COLUNAS 504 H
MARQUE FACE Ⓓ NORTE
2 COLUNAS 504 N (ESQ.)
MARQUE FACE Ⓓ NORTE
4 COLUNAS 504 P
MARQUE FACE Ⓑ NORTE
2 COLUNAS 504 V (ESQ.)
MARQUE FACE Ⓓ NORTE

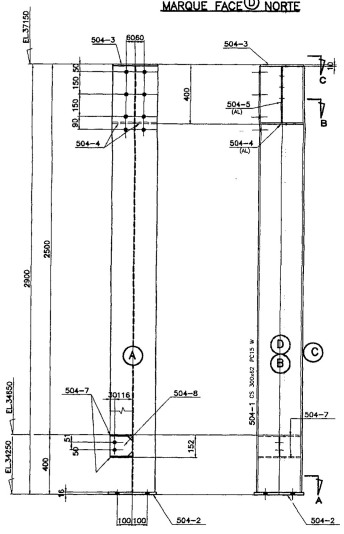

2 COLUNAS 504 J
MARQUE FACE Ⓓ NORTE
2 COLUNAS 504 K (ESQ.)
MARQUE FACE Ⓑ NORTE

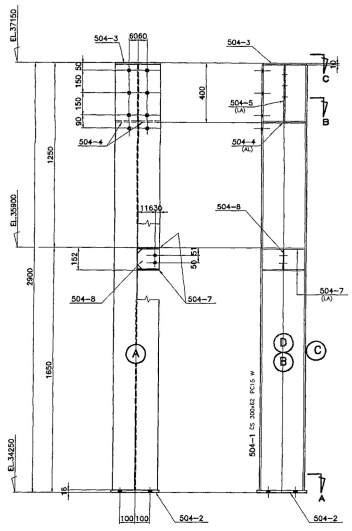

2 COLUNAS 504 L
MARQUE FACE Ⓓ NORTE

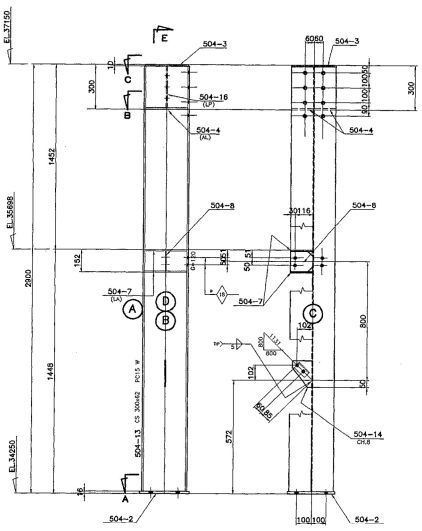

2 COLUNAS 504 R
MARQUE FACE Ⓓ NORTE

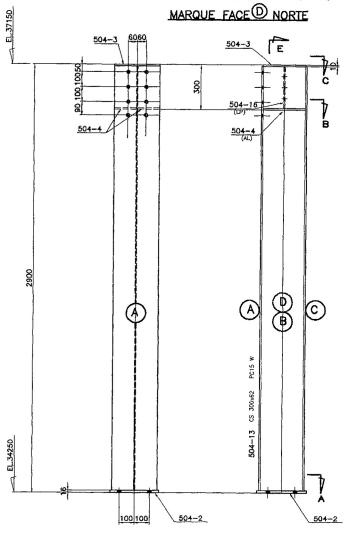

2 COLUNAS 504 S
MARQUE FACE Ⓓ NORTE

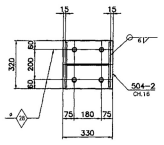

CORTE A

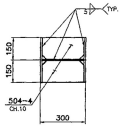

CORTE B

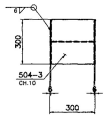

VISTA C

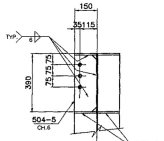

CORTE D

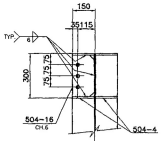

CORTE E

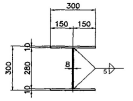

CS 300x62

CERTIFIED ACCEPTED BY SETAL

CERTIFIED DOCUMENT

NOTAS:
1-PARA NOTAS GERAIS VER DESENHO 500M.
2-PARA MONTAGEM VER DESENHO 500AL501M
3-FUROS #21 (EA.).
4-RECORTES DE CANTO RETO= 30x30 (EA.).

SETAL Engenharia Construções e Perfurações S/A.
Revisão e Controle de Desenhos de Fabricantes
N°4180-41-CM-DDS-4A001-1B1

REV.	DESCRIÇÃO	DATA	VISTO
4	ACRESCENTADO Nº PETROBRAS	18/04/01	KMB
3	DESENHO CERTIFICADO	09/05/01	J.F.
2	EMIS INDICADO	18/04/01	J.F.
1	EMIS INDICADO	04/03/01	J.F.
0	EMISSÃO INICIAL	16/03/01	J.F.

ESTE DESENHO É PROPRIEDADE DA I C E C INDUSTRIA DE CONSTRUÇÃO LTDA. NÃO PODE SER USADO, CEDIDO OU COPIADO EM TODO OU EM PARTE FORA DOS TERMOS CONTRATUAIS

Nº PETROBRAS
25-4A0-32-P30-KO-ICE-001

ICEC INDUSTRIA DE CONSTRUÇÃO LTDA

CLIENTE: TSDB-TOYO SETAL DO BRASIL LTDA.
LEGIARIO: TRANSPETRO/DTSE/GEMAC
PETRÓLEO BRASILEIRO S.A. PETROBRAS

PROGRAMA: CABINAS GAS PROCESSING AND TRANSFER PROJECT

UNIDADE: NGL RECOVERY (U-206)

TITULO: METALICA-PLAT. DE OPERACAO DO PIPE RACK(FASE I E II) COLUNAS

PLOTAGEM		
ESCALA	1:12,5	
SEN	COR	MEDIDA
01	07	0,150
02	07	0,200
03	07	0,300
04	07	0,400
05	07	0,500
06	07	0,600
07	07	0,150

ICEC ENGENHARIA DE CONSTRUÇÃO LTDA.
DESENHO CERTIFICADO DATA: 09/05/2001
Certificamos que todas as informações contidas neste documento estão corretas e verificadas.
VERIFICADOR

STATUS
1. Aprovado sem comentários
2. Aprovado, atender comentários
3. Não aprovado, atender comentários
COORDENADOR DE PROJETOS

Revisão	1	2	3	Revisão	1	2	3
Data	04/05/01	18/04/01	09/05/01	Data	04/04/01	18/04/01	09/05/01
Responsável	WALTER	WALTER	WALTER	Responsável	A.C.E.	A.C.E.	A.C.E.

FABRICAÇÃO E MONTAGEM
OBRA Nº 835
DESENHO No. 835-0504
REV. 4
ESC. 1/25

DESENHO GERADO EM SISTEMA CAD - CBS - REVISAR O VÍNCULO ELETRÔNICO