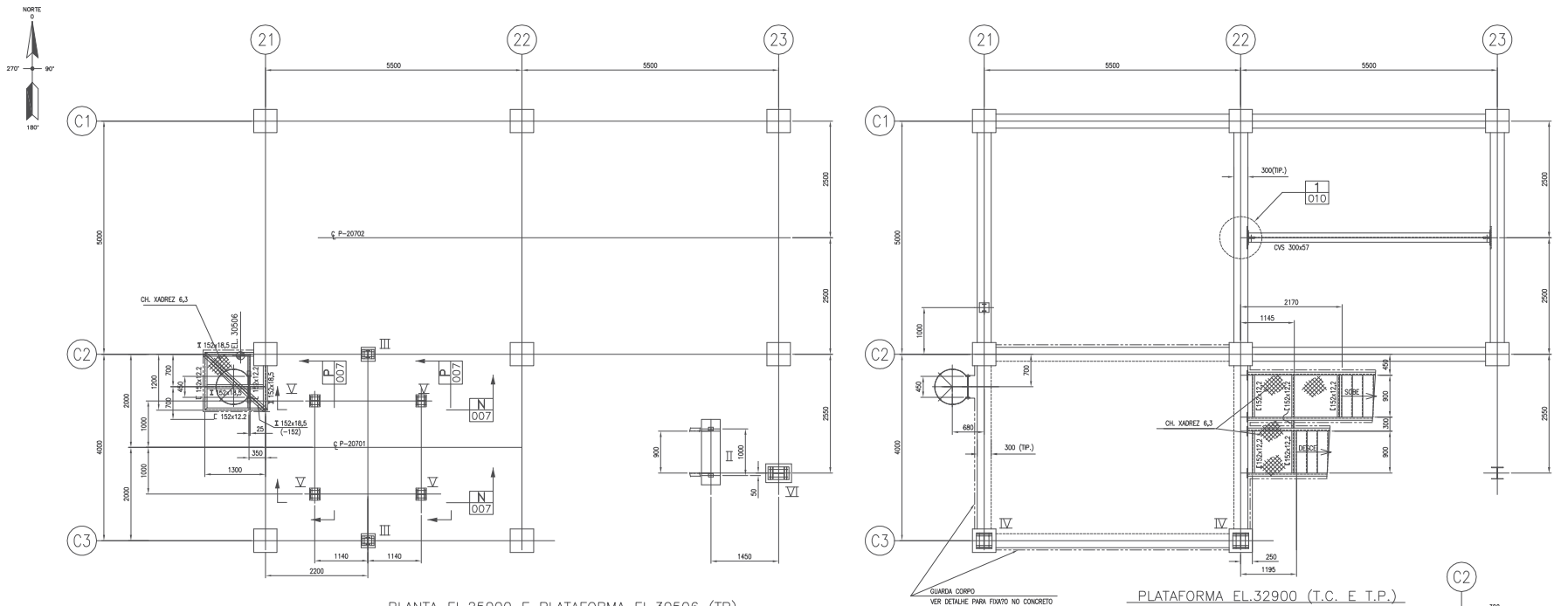

PLANTA EL.25000 E PLATAFORMA EL.30506 (TP)
ESC. 1:50

PLATAFORMA EL.32900 (T.C. E T.P.)
ESC. 1:50

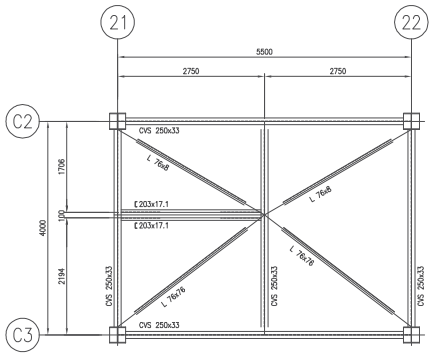

PLANTA EL.46000 (T.V.)
ESC. 1:50

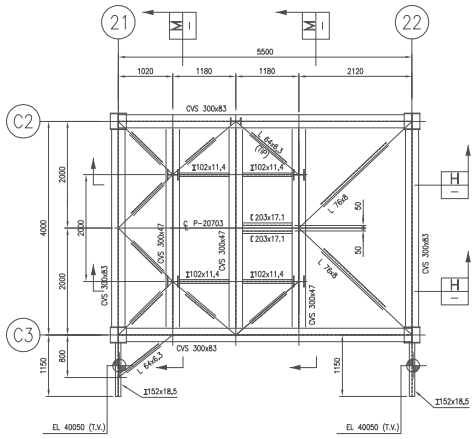

VIGAMENTO EL.40000 (T.V.)
ESC. 1:50

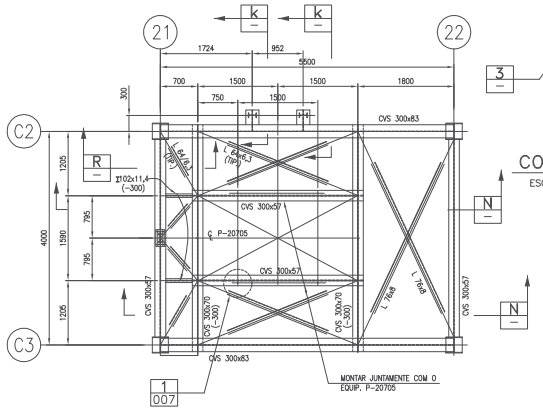

VIGAMENTO EL.36250 E.A. (T.V.)
ESC. 1:50

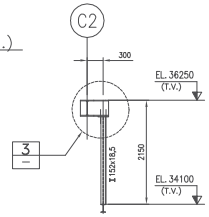

CORTE K
ESC. 1:50

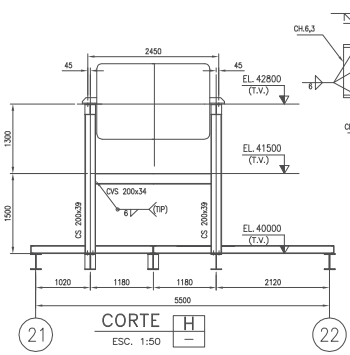

CORTE H
ESC. 1:50

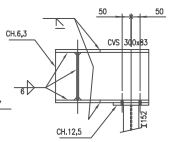

DETALHE 3
ESC. 1:15

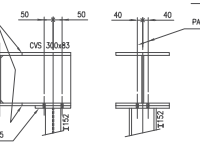

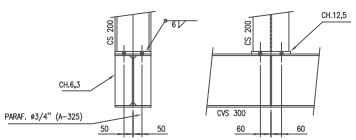

DETALHE 2
ESC. 1:15

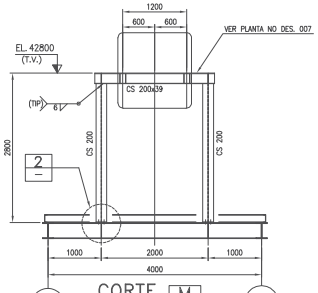

CORTE M
ESC. 1:50

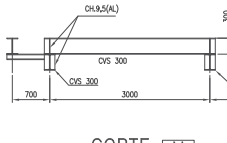

CORTE N
ESC. 1:50

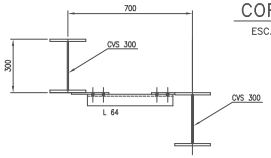

CORTE R
ESC. 1:50

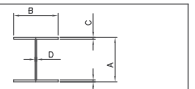

PERFIL	A	B	C	D
CS 200x39	200	200	9,5	6,3
CS 250x52	250	250	9,5	8,0
CS 300x62	300	300	9,5	8,0
CVS 250x33	250	170	8,0	6,3
CVS 200x34	200	130	12,5	6,3
CVS 300x47	300	200	9,5	8,0
CVS 300x57	300	200	12,5	8,0
CVS 300x83	300	250	16,0	9,5
CVS 300x70	300	200	16,0	9,5

LISTA DE MATERIAIS

ITEM	DESCRICAO	QUANTIDADE	MATERIAL	PESO
1	CVS 250x33	43	ASTM A36	1419
2	CVS 300x47	12	ASTM A36	564
3	CS 200x39	36	ASTM A36	1404
4	CVS 300x83	31	ASTM A36	2573
5	CVS 300x70	8	ASTM A36	560
6	CVS 300x57	20	ASTM A36	1140
7	CS 250x52	13	ASTM A36	676
8	CVS 200x34	25	ASTM A36	850
9	CS 300x62	42	ASTM A36	2604
10	I152x18,5 Kg/m	59	ASTM A36	1092
11	I102x11,4 Kg/m	26	ASTM A36	296
12	[254x22,7 Kg/m	86	ASTM A36	1952
13	[203x17,1 Kg/m	12	ASTM A36	205
14	[152x12,2 Kg/m	21	ASTM A36	256
15	L 51x6,3	288	ASTM A36	1365
16	L 64x6,3	71	ASTM A36	433
17	L 76x8	74	ASTM A36	672
18	[102x8 Kg/m	62	ASTM A36	496
19	Fe.⌭51x6,3	150	ASTM A36	378
20	Fe. ⌭102x6,3	104	ASTM A36	525
21	CH. XADREZ 6,3	87m²	ASTM A36	4611
22				
23				
24				
25				
	+ 10 % PARA LIGAÇÕES			2405
		PESO TOTAL =		26497 Kgs

DOCUMENTOS DE REFERÊNCIA

N-279 NORMA PETROBRAS-PROJETO DE ESTRUTURAS METALICAS

NOTAS GERAIS

1-PARA NOTAS GERAIS VER DES. DE-4150.50-2.1230-140-TOC-001

REV.	DESCRIPTION	DSGN	CHK	APROV	PM	ISSUE	DATE
A	AS BUILT	EFC	RMB	VAL	–	L	03/09/02
0	PARA CONSTRUTO	EFC	RMB	VAL	–	L	30/05/01

THIS DOCUMENT IS PROPERTY OF PETROLEO BRASILEIRO S.A. – PETROBRAS, AND SHALL NOT BE REPRODUCED OR USED OUT OF ITS PURPOSE.

ISSUE CODES: L=LICENSOR, V=VENDOR

CONSORTIUM
Toyo | Setal Engenharia e Construções S.A. | Toc / Sii
SETAL HOME No. 0-4485
TOYO HOME No. BA-0481-01

CONTRATO: Nº SETAL: 0-4495-41-CM-CMO-14010
RESPONSÁVEL: JORGE EDUARDO DO VAL
REG.CREA: 060156007

PETRÓLEO BRASILEIRO S.A. PETROBRAS

SEGEN/EMSUD

USUÁRIO: TRANSPETRO/DTSE/GEMAC

PROGRAMA: CABIUNAS GAS PROCESSING AND TRANSFER PROJECT

UNIDADE: NGL RECOVERY (U-207)

TÍTULO: METÁLICA – ESTRUTURA I PLATAFORMAS

PROJ.	TMN	DES.	EFC	VERIF.	RMB	APROV.	VAL
ESCALA	1:50 1:15					FOLHA	1 de 1
DATA	30/05/2001	Nº	DE-4150.50-2.1230-140-TOC-006				

PLOTAR

COR	PENA	ESP
1	7	–
2	7	0,2
3	7	0,3
4	7	0,4
5	7	0,5
6	7	0,6
7	7	0,1
8	7	–

G:\PROJECT\CAB4952\REV\CABIUNAS\U-207\METALICA\DESENHOS\DE-4150.50-2.1230-140-TOC-006-A.DWG

AUTOCAD 2000/COP/DE-4150.50-2.1230-140-TOC-006-A.DWG