DETALHES: DEFENSA CÔNICA (2X)

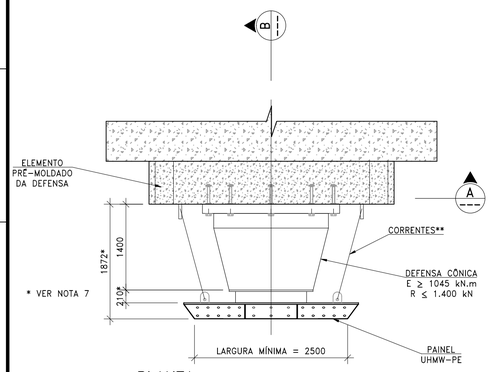

PLANTA
ESCALA 1:50

** VER NOTA 9

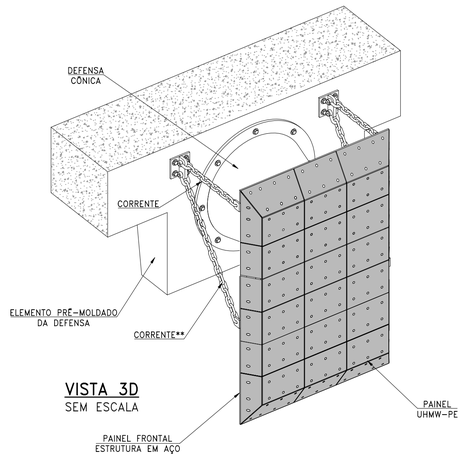

VISTA 3D
SEM ESCALA

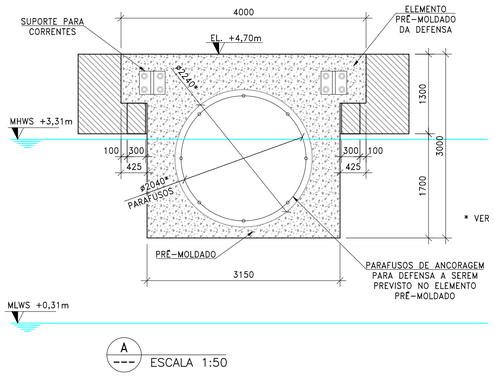

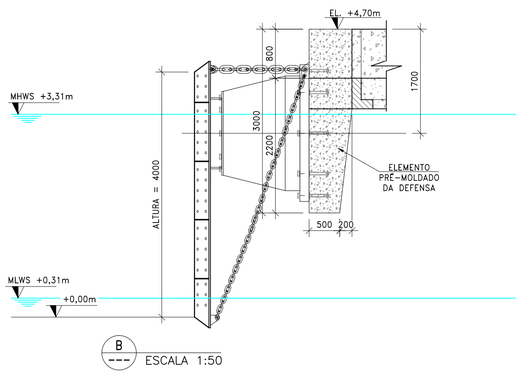

DETALHES: DEFENSA EM ARCO (4X)

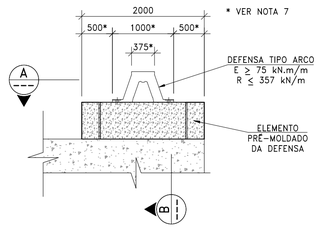

PLANTA
ESCALA 1:50

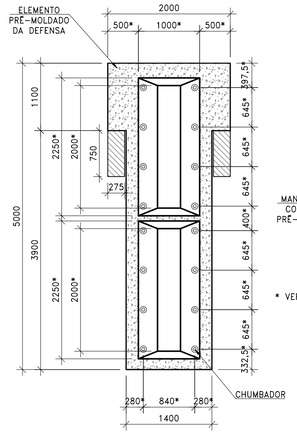

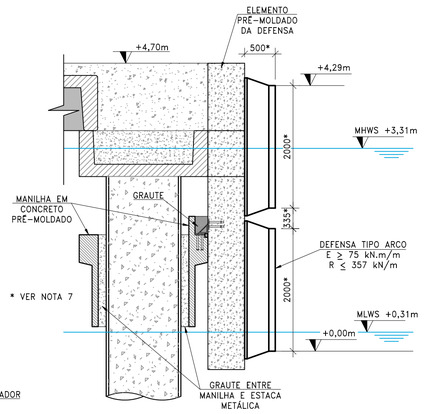

DOCUMENTOS DE REFERÊNCIA

DE-4450.72-6611-940-E3C-001	PLANTA DE SITUAÇÃO DO EMPREENDIMENTO
DE-4450.72-6611-950-E3C-001	ARRANJO GERAL DE AMARRAÇÃO
DE-4450.72-6611-191-E3C-001	AMPLIAÇÃO DO PIER 100
DE-4450.72-6611-121-E3C-001	ESTAQUEAMENTO
DE-4450.72-6611-131-E3C-005	ESTRUTURAS
DE-4450.72-6611-131-E3C-001	DONFINS DE ATRACAÇÃO
DE-4450.72-6611-131-E3C-002	DONFINS DE AMARRAÇÃO
DE-4450.72-6611-131-E3C-003	NOVA PLATAFORMA DE OPERAÇÕES
MC-4450.72-6611-131-E3C-001	MEMÓRIA DE CÁLCULO DE DIMENSIONAMENTO DAS NOVAS ESTRUTURAS
ET-4450.72-6611-962-E3C-001	ESPECIFICAÇÃO TÉCNICA: DEFENSAS, PAINÉIS E ACESSÓRIOS
ET-4450.72-6611-962-E3C-002	ESPECIFICAÇÃO TÉCNICA: CABEÇOS DE AMARRAÇÃO

NOTAS GERAIS

1. DIMENSÕES EM MILÍMETROS, NÍVEIS EM METROS, EXCETO ONDE INDICADO.
2. NÍVEIS REFERENCIADOS AO ZERO DA DHN (PORTO DE BELÉM).
3. FOI ADOTADO, EM RELAÇÃO AO NR DA DHN (PORTO DE BELÉM):
   3.1. MHWS: 3,31M;
   3.2. MLWS: 0,31M.
4. CONSIDERA-SE PROFUNDIDADE DE DRAGAGEM FUTURA NO BERÇO NO NÍVEL DHN (PORTO DE BELÉM) IGUAL A -12,0M.
5. AÇO CONFORME FORNECEDOR.
6. CONCRETO ESTRUTURAL fck > 40 MPa.
7. COTAS COM VALORES REFERENCIAIS. AS DIMENSÕES FINAIS DEVERÃO SER DEFINIDAS NO PROJETO EXECUTIVO, DE ACORDO COM O INDICADO PELO FORNECEDOR DAS DEFENSAS.
8. AS PEÇAS PRÉ-MOLDADAS DA SUPERESTRUTURA DEVERÃO SER PINTADAS COM "XYPEX" OU SIMILAR PREVIAMENTE A SUA INSTALAÇÃO. TAMBÉM DEVERÁ SER ADICIONADO O ADITIVO XYPEX ADMIX OU SIMILAR A TODOS OS CONCRETOS.
9. O ARRANJO E DIMENSIONAMENTO DAS CORRENTES DAS DEFENSAS DEVERÃO SER DEFINIDOS EM PROJETO EXECUTIVO PELO FORNECEDOR DA DEFENSA.
10. VERIFICAR MEDIDA IN LOCO PARA COINCIDIR COM AS PAREDES DE CONTENÇÃO DA PLATAFORMA EXISTENTES.

DETALHE DA JUNTA DE DILATAÇÃO DA AMPLIAÇÃO DA PLATAFORMA CENTRAL

ESCALA 1:5

PLANTA
ESCALA 1:5

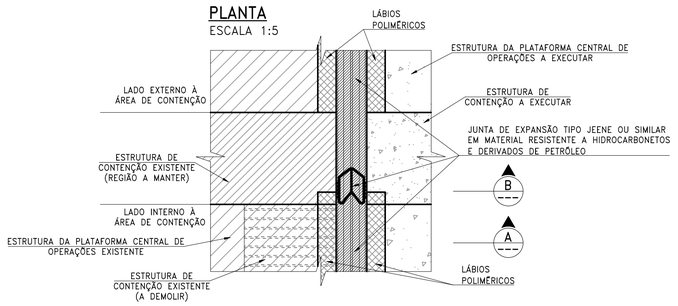

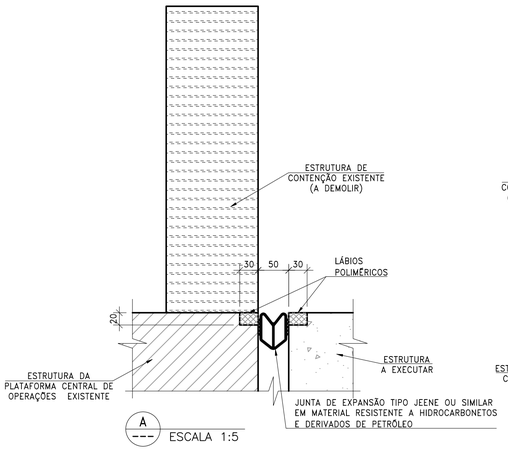

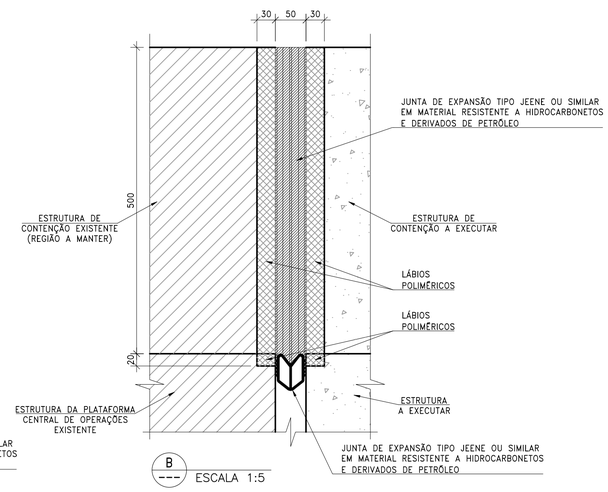

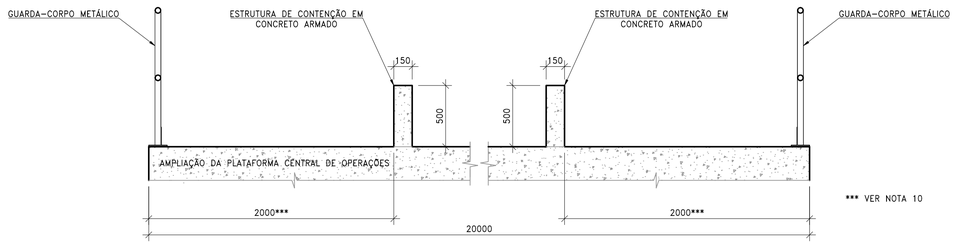

DETALHE DA ESTRUTURA DE CONTENÇÃO DA AMPLIAÇÃO DA PLATAFORMA CENTRAL
ESCALA 1:25

DETALHE DOS CABEÇOS DE AMARRAÇÃO

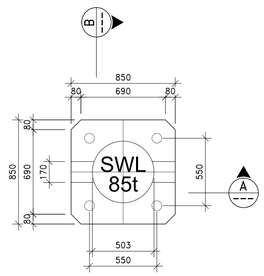

PLANTA
ESCALA 1:25

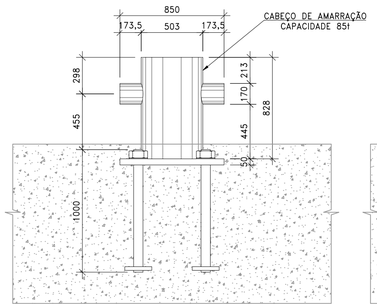

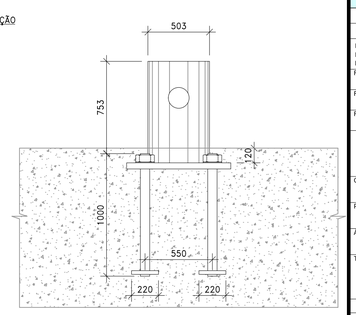

PLANTA CHAVE

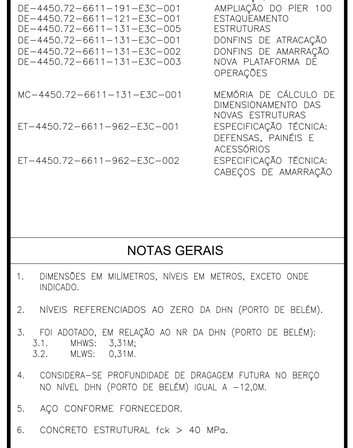

Ø	EMISSÃO ORIGINAL	20/10/22	DNG	PVF	LFT
REV.	DESCRIÇÃO	DATA	EXEC.	VERIF.	APROV.

DE ACORDO COM O DOCUMENTO PE-3TP-00218 AS INFORMAÇÕES DESTE DOCUMENTO SÃO PROPRIEDADE DA TRANSPETRO, SENDO PROIBIDA A UTILIZAÇÃO FORA DA SUA FINALIDADE. FORMULÁRIO PERTENCENTE A PETROBRAS N-381 REV M.

RAZÃO SOCIAL: Exe Engenharia Ltda	Nº CONTRATO: 4501657187
RESP. TÉCNICO: Engº Rubens da Costa Sabino Filho	Nº CREA: RJ 38915/D
RUBRICA:	Nº INTERNO: D-323.001-206-00-004

TRANSPETRO — DIRETORIA DE ENGENHARIA E TECNOLOGIA

CLIENTE: TP/DOP/DTNNESE/UO-NORTE/MP/TRANSBEL

PROJETO: AUMENTO DE CAPACIDADE DO PÍER 100 DE MIRAMAR

ÁREA: TERMINAL DE BELÉM

TÍTULO: DETALHES

PROJETO BÁSICO	ESCALA: INDICADA	DESENHO: TPP-138	FOLHA: 01 DE 01
NP-1			

Nº DE-4450.72-6611-131-E3C-004

A1 - 841 x 594