ESCADA DE ACESSO AOS DOLFINS DE AMARRAÇÃO
DAM 3, DAM 4, DAM 5 E DAM 6 (4X)

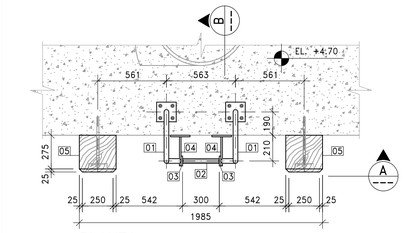

PLANTA
ESCALA 1:25

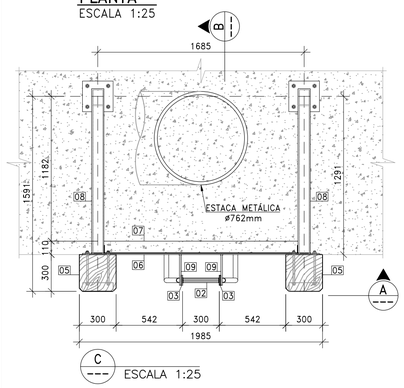

ESCALA 1:25

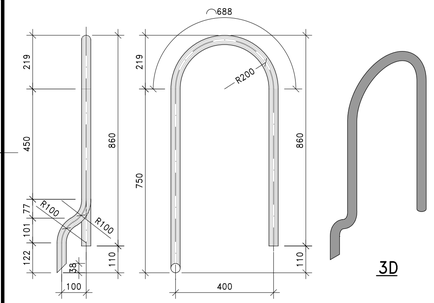

3D

ITEM 01
ESCALA 1:12.5

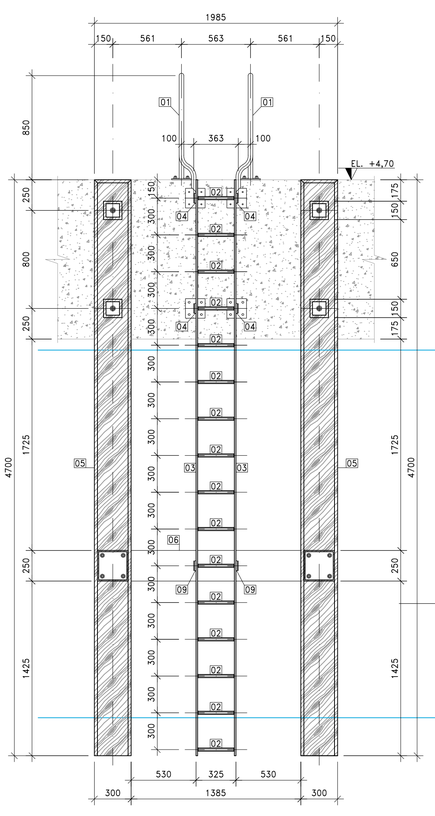

ESCALA 1:25

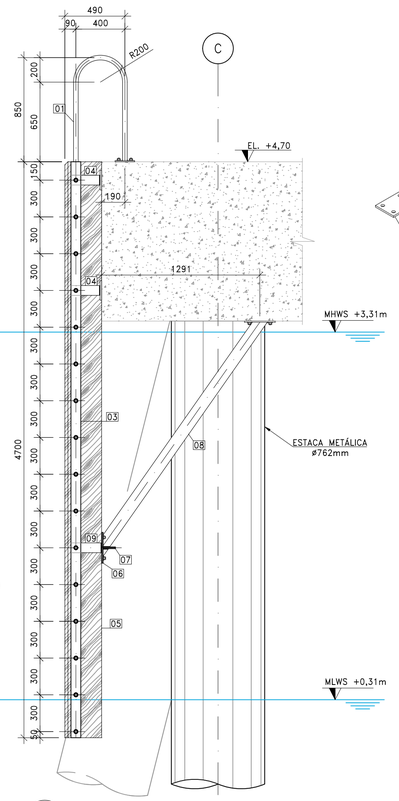

ESCALA 1:25

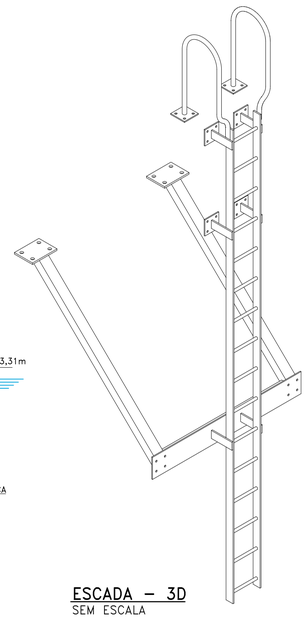

ESCADA – 3D
SEM ESCALA

PASSARELA DE ACESSO AOS DOLFINS DE ATRACAÇÃO (2X)

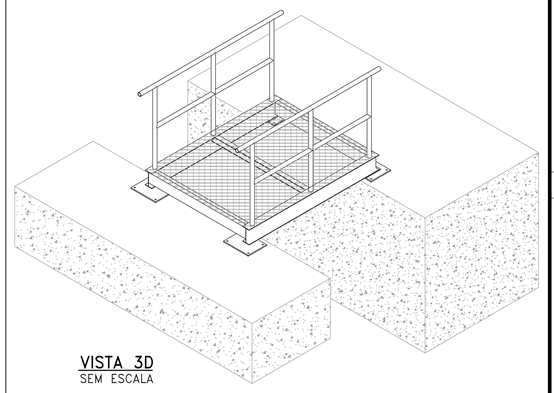

VISTA 3D
SEM ESCALA

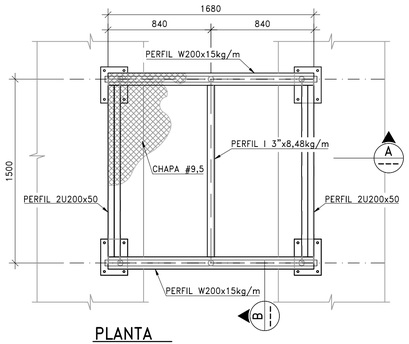

PLANTA
ESCALA 1:25

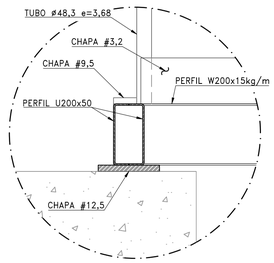

ESCALA 1:10

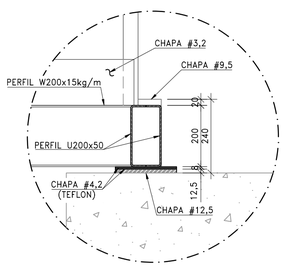

ESCALA 1:10

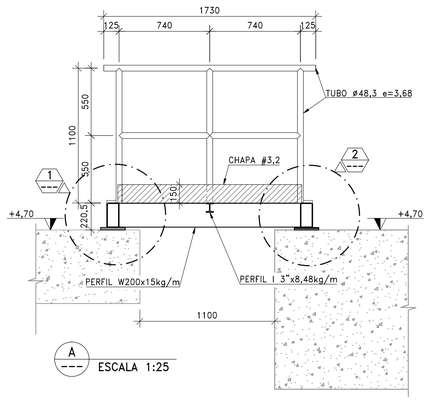

ESCALA 1:25

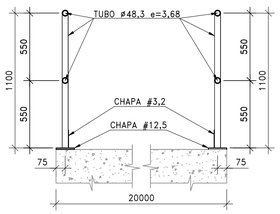

ESCALA 1:25

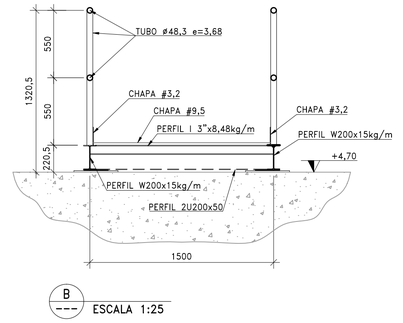

ESCALA 1:25

GUARDA CORPO DA AMPLIAÇÃO DA PLATAFORMA CENTRAL (2X)

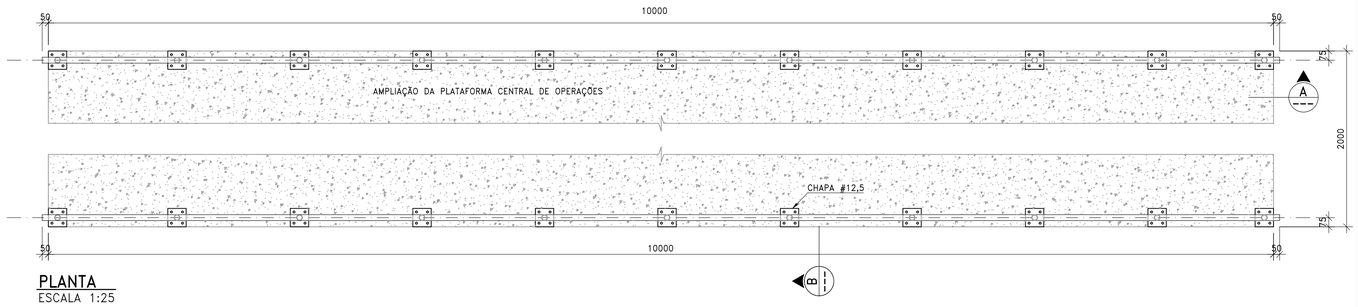

PLANTA
ESCALA 1:25

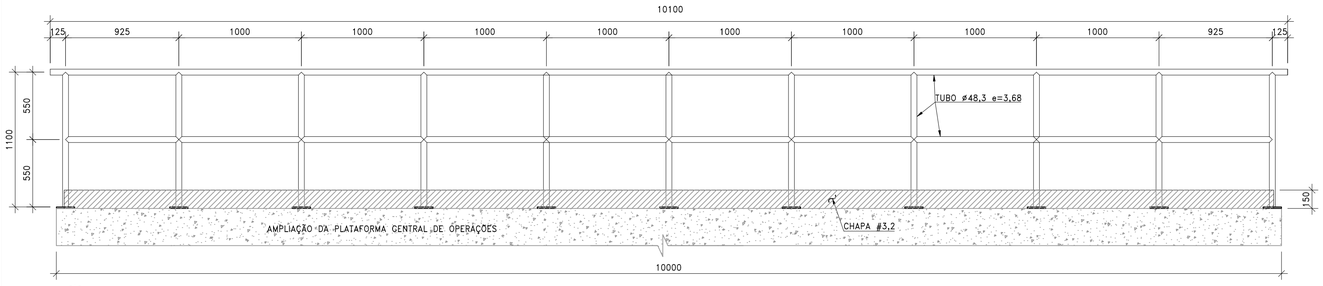

ESCALA 1:25

DOCUMENTOS DE REFERÊNCIA

DE–4450.72–6611–940–E3C–001	PLANTA DE SITUAÇÃO DO EMPREENDIMENTO
DE–4450.72–6611–950–E3C–001	ARRANJO GERAL DE AMARRAÇÃO
DE–4450.72–6611–191–E3C–001	AMPLIAÇÃO DO PIER 100
DE–4450.72–6611–121–E3C–001	ESTAQUEAMENTO
DE–4450.72–6611–131–E3C–005	ESTRUTURAS
DE–4450.72–6611–131–E3C–001	DONFINS DE ATRACAÇÃO
DE–4450.72–6611–131–E3C–003	NOVA PLATAFORMA DE OPERAÇÕES
DE–4450.72–6611–140–E3C–001	PASSARELAS DE ACESSO AOS DOLFINS E GUARDA–CORPO
MC–4450.72–6611–131–E3C–001	MEMÓRIA DE CÁLCULO DE DIMENSIONAMENTO DAS NOVAS ESTRUTURAS

NOTAS GERAIS

1. DIMENSÕES EM MILÍMETROS, NÍVEIS EM METROS, EXCETO ONDE INDICADO.
2. NÍVEIS REFERENCIADOS AO ZERO DA DHN (PORTO DE BELÉM).
3. FOI ADOTADO, EM RELAÇÃO AO NR DA DHN (PORTO DE BELÉM):
   3.1. MHWS: 3,31M;
   3.2. MLWS: 0,31M.
4. CONSIDERA–SE PROFUNDIDADE DE DRAGAGEM FUTURA NO BERÇO NO NÍVEL DHN (PORTO DE BELÉM) IGUAL A –12,0M.

QUANTITATIVOS

ITEM	MATERIAL	DESCRIÇÃO	QUANT.	PESO (kg) UNIT	PESO (kg) TOTAL
ESCADA DE ACESSO AOS DOLFINS DE AMARRAÇÃO					
01	ASTM A572	TUBO ø38.1 L=2055 e=6.4	2	10.28	20.56
02	ASTM A572	BARRA ø 25.4 x 300	16	1.19	19.04
03	ASTM A572	CH 12.7 x 80 x 4700	2	37.49	74.98
04	ASTM A572	CH 12.7 x 80 x 237	4	1.89	7.56
05	–	MADEIRA DE LEI 4700mmx300mmx300mm	2		
06	ASTM A572	CH 9.5 x 250 x1935	1	36.08	36.08
07	ASTM A572	CH 9.5 x 100 x 1582	1	11.80	11.80
08	ASTM A572	TUBO 100 x 100 x 9.5mm L=2350	2	64,81	129.63
09	ASTM A572	CH 12.7 x 80 x250	2	1.99	3.98
		PESO PARA 01 CONJUNTO*:			303.63 kg
		PESO TOTAL PARA 04 CONJUNTOS*:			1214.52 kg
PASSARELA DE ACESSO AOS DOLFINS DE ATRACAÇÃO					
10	ASTM A36	U 200 x 50 L=1500	4	15.77	63.08
11	ASTM A36	I 3" x 8,48kg/m L=1500	1	12.72	12.72
12	ASTM A36	W200 x 15kg/m L=1680	2	25.20	50.40
13	ASTM A36	TUBO ø48.3 L=1000 e=3.68	13	4.05	52.65
14	ASTM A36	CH 9.5 x 1600 x 1680	1	200.5	200.50
15	ASTM A36	CH 3.2 x 150 x1500	2	5.65	11.30
		PESO PARA 01 CONJUNTO*:			390.65 kg
		PESO TOTAL PARA 02 CONJUNTOS*:			781.30 kg
GUARDA CORPO DA AMPLIAÇÃO DA PLATAFORMA CENTRAL					
16	ASTM A36	TUBO ø48.3 L=1000 e=3.68	32.05	4.05	129.80
17	ASTM A36	CH 3.2 x 150 x10000	1	37.68	37.68
		PESO PARA 01 CONJUNTO*:			167.48 kg
		PESO TOTAL PARA 02 CONJUNTOS*:			334.96 kg

NOTA*: PESO ESTIMADO DESCONSIDERANDO–SE ELEMENTOS DE LIGAÇÃO

PLANTA CHAVE

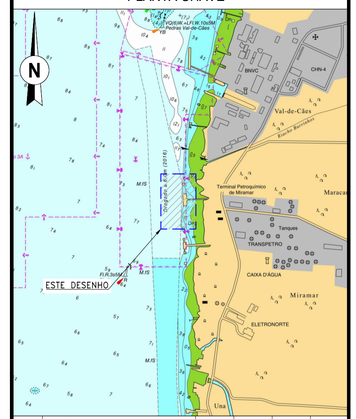

Ø	EMISSÃO ORIGINAL	20/10/22	DNG	PVF	LFT
REV.	DESCRIÇÃO	DATA	EXEC.	VERIF.	APROV.

DE ACORDO COM O DOCUMENTO PE-3TP-00218 AS INFORMAÇÕES DESTE DOCUMENTO SÃO PROPRIEDADE DA TRANSPETRO, SENDO PROIBIDA A UTILIZAÇÃO FORA DA SUA FINALIDADE. FORMULÁRIO PERTENCENTE A PETROBRAS N-381 REV M.

RAZÃO SOCIAL: Exe Engenharia Ltda	Nº CONTRATO: 4501657187
RESP. TÉCNICO: Engº Rubens da Costa Sabino Filho	Nº CREA: RJ 38915/D
RUBRICA:	Nº INTERNO: D-323.001-206-00-005

TRANSPETRO — DIRETORIA DE ENGENHARIA E TECNOLOGIA

CLIENTE: TP/DOP/DTNNESE/UO-NORTE/MP/TRANSBEL

PROJETO: AUMENTO DE CAPACIDADE DO PIER 100 DE MIRAMAR

ÁREA: TERMINAL DE BELÉM

TÍTULO: PASSARELAS DE ACESSO AOS DOLFINS DE ATRACAÇÃO, ESCADAS DE ACESSO AOS DOLFINS DE AMARRAÇÃO E GUARDA-CORPO

	DESENHO		TPP-138
PROJETO BÁSICO	ESCALA: INDICADA	FOLHA	01 DE 01
NP-1			

Nº: DE-4450.72-6611-140-E3C-001

A1 - 841 x 594